Насосные установки БустерВатТ® УНМВ, УНМВ п(пж)

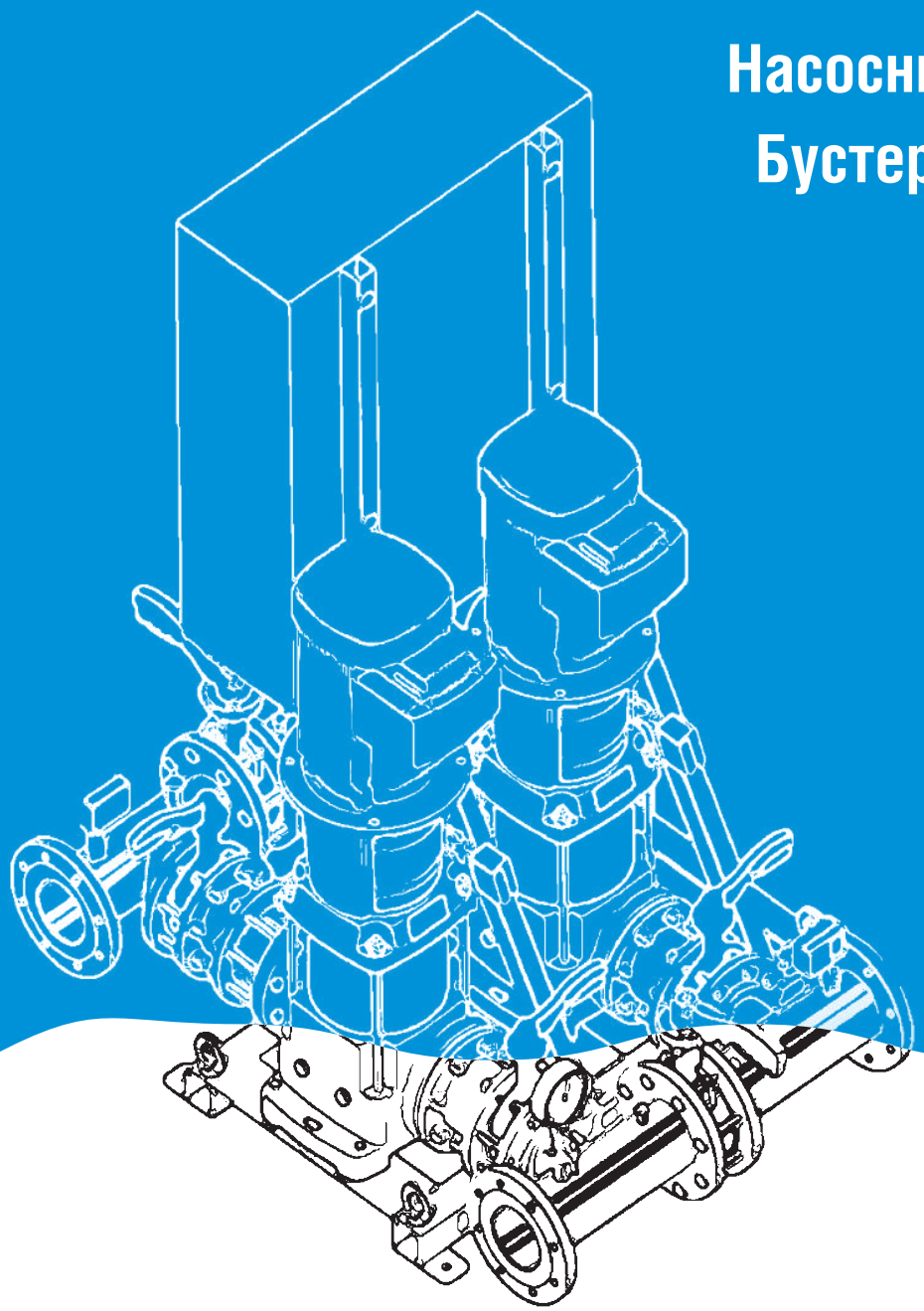

ОГЛАВЛЕНИЕ

ОБЩИЕ ТЕХНИЧЕСКИЕ СВЕДЕНИЯ 3
ТИПОВАЯ КОНСТРУКЦИЯ И КОМПЛЕКТАЦИЯ 5
НАСОСНЫЕ СТАНЦИИ ВОДОСНАБЖЕНИЯ СЕРИИ 5 9
НАСОСНЫЕ СТАНЦИИ ВОДОСНАБЖЕНИЯ СЕРИИ 10 11
НАСОСНЫЕ СТАНЦИИ ВОДОСНАБЖЕНИЯ СЕРИИ 15 13
НАСОСНЫЕ СТАНЦИИ ВОДОСНАБЖЕНИЯ СЕРИИ 20 15
НАСОСНЫЕ СТАНЦИИ ВОДОСНАБЖЕНИЯ СЕРИИ 32 17
НАСОСНЫЕ СТАНЦИИ ВОДЯНОГО ПОЖАРОТУШЕНИЯ СЕРИИ 10 19
НАСОСНЫЕ СТАНЦИИ ВОДЯНОГО ПОЖАРОТУШЕНИЯ СЕРИИ 15 20
НАСОСНЫЕ СТАНЦИИ ВОДЯНОГО ПОЖАРОТУШЕНИЯ СЕРИИ 20 21
НАСОСНЫЕ СТАНЦИИ ВОДЯНОГО ПОЖАРОТУШЕНИЯ СЕРИИ 32 22
НАСОСНЫЕ СТАНЦИИ ВОДЯНОГО ПОЖАРОТУШЕНИЯ СЕРИИ 45 23
НАСОСНЫЕ СТАНЦИИ ВОДЯНОГО ПОЖАРОТУШЕНИЯ СЕРИИ 64 24
НАСОСЫ-ЖОКЕИ ДЛЯ ВОДЯНОГО ПОЖАРОТУШЕНИЯ 25

ОБЩИЕ ТЕХНИЧЕСКИЕ СВЕДЕНИЯ

Применение

Водоснабжение и повышение давления в жилых, офисных и административных зданиях, а также в гостиницах, больницах, торговых центрах и промышленных системах. Для перекачивания питьевой, бытовой, охлаждающей воды, а также другой хозяйственной воды, не содержащей абразивных и длинноволокнистых частиц и не оказывающей химического или механического воздействия на применяемые материалы.

Профессиональный цех сборки

В 2015 году состоялось открытие цеха сборки автоматизированных насосных установок.

Цех включает в себя:

- Сборочный участок;
- Электротехнический участок;
- Испытательные и упаковочный стенды.

На серийно изготовленную унифицированную опорную раму устанавливаются насосы, их обвязка, коллектора, запорно-регулирующая и крепежная арматура.

После чего, на испытательном стенде, производятся испытания проточной части насосной установки: визуальный контроль на протечки, прочность сварных стыков, внешний вид, качество сборки.

Третий этап сборки – монтаж шкафа управления насосами на гидравлическую часть, кабельное подключение насосов, реле, датчиков и финальная приемка изделия.

Все шкафы управления после установки на гидравлическую часть проходят этапы программирования и обкатки на специализированном верстаке.

На финальном этапе насосная установка отправляется на упаковочный стенд. К ней крепится идентификационная этикетка. Затем готовое изделие упаковывается в пленку и готовится к отгрузке.

Конструкция и комплектация. Отличительные особенности

Лучшие насосные агрегаты	
	Насосные агрегаты ведущих мировых производителей: Waterstry SB, Lowara/Xylem, WILO, Grundfos. Насосные агрегаты имеют картриджевое исполнение соединения электродвигателя и насосной части, снабжены штуцерами для сброса воздуха и залива воды. Энергоэффективные электродвигатели. Возможен заказ моделей полностью из нерж. стали, с высокотемпературными уплотнениями.
Усиленная опорная рама-основание	
	Прочность и коррозионная стойкость конструкции. Усиленная опорная рама-основание из нерж. стали AISI304 для монтажа как на фундаменте (стандарт), так и на виброопорах. Жесткость конструкции рамы предусматривает возможность перемещения насосной станции без изгибов и кручений смонтированных элементов. Рама уже содержит крепления для перемещения с помощью крана. Унифицированные крепления насосных агрегатов. Рама предназначена для установки вертикальных насосов: • Waterstry SB/SBI • Wilo Helix V / V First • Wilo IL/IPL (с помощью адаптеров из нерж. ст.) Lowara/Xylem e-SV, Grundfos CR/CRN. Крепления под насосы сделаны унифицированными. При заказе, можно легко поменять все насосы на другие модели. Компактность. С помощью 3D моделирования, рама получила выверенную до мелочей конструкцию, которая обеспечивает наилучшую возможную компактность.

ОБЩИЕ ТЕХНИЧЕСКИЕ СВЕДЕНИЯ

Конструкция и комплектация. Отличительные особенности

Прочная и долговечная трубопроводная арматура	
	Надежная запорная арматура ведущих марок. Резьбовые краны – латунные никелированные Giacomini. Фитинги и быстроразъемные соединения Rinaldi & Pettinaroli. Дисковые поворотные затворы - с манжетой из EPDM и диском из нерж. стали. Никелированный манометрический кран с широким функционалом: резьбовой штуцер для присоединения контрольного (поверочного) манометра, позволяет произвести подключение манометра к измеряемой среде и его отключение; сброс воздуха из манометра; сброс воздуха из измеряемой среды; Термическая стойкость. Вся арматура рассчитана для систем с рабочим давлением до 16 бар и максимальной температурой 120 °С.
	Нержавеющие напорные и всасывающие коллекторы. Коллекторы выполнены по стандарту DIN EN 1092 PN16, из нерж. стали AISI304. Прочные фланцы. Свободные фланцы выполнены из литейного чугуна со стойким порошковым покрытием (с водой контакта не имеют).
Надежная и энергоэффективная электрическая часть	
	КИПиА ведущих марок. Манометры Watts Ø80 мм. Реле давления и аналоговые датчики - от Danfoss.
	Надежный кабель от ведущего производителя. Гибкий силовой кабель LAPPKabel с двойной изоляцией. Кабель, не поддерживающий горение - в установках водяного пожаротушения. Экранированный кабель - для соединения с датчиками.
	Энергоэффективность, легкая настройка, ремонтопригодность. Шкафы управления на основе частотно-регулируемого привода от Danfoss и Mitsubishi, и электродвигатели класса IE3 - обеспечивают наивысшую энергоэффективность. Легкая настройка обеспечивается графической панелью оператора (в стандартном исполнении). ПО панели обеспечивает многообразие режимов управления насосной станцией.
Полный комплект документации	
	Полный комплект разрешительной и эксплуатационной документации. На любую станцию возможна выдача чертежей 2D и 3D модели, для использования в проектах.
Исполнение на заказ	
	Возможно индивидуальное исполнение насосных станций по техническому заданию заказчика.

ТИПОВАЯ КОНСТРУКЦИЯ И КОМПЛЕКТАЦИЯ

Комплект поставки

Полностью смонтированная (и проверенная), готовая к подключению установка, соответствующая DIN 1988, части 5, с 2 - 4 параллельно подключенными высоконапорными центробежными насосами из чугуна или нержавеющей стали, установленная на общей фундаментной раме, с общей системой трубопроводов, вкл. всю гидравлически необходимую арматуру, центральный прибор управления, датчики (реле) давления, а также проведенные электро-кабели. В комплект поставки входит упаковка и инструкция по монтажу и эксплуатации.

Насосные агрегаты (электродвигатель + насосная часть)

- Несамовсасывающие вертикальные многоступенчатые центробежные насосы конструкции in-line, с фланцевым или овальным (серии 1-5) резьбовым присоединением с входными и выходными патрубками одинакового размера;
- Имеют исполнение с фланцевым и муфтовым присоединениями и равными размерами всасывающих и напорных патрубков. Вал насоса и вал электродвигателя созданы по стандартам IEC и надежно соединены муфтой. Для удобства обслуживания все насосы оснащены картриджевым уплотнителем;
- Корпус насоса (проточная часть) изготовлены из серого чугуна (SB), или из нержавеющей стали AISI 304 (SBI); рабочие ступени изготовлены из нержавеющей хромоникелевой стали AISI 304;
- Вал насоса сделан из нержавеющей стали AISI 431;
- Механические картриджные уплотнения используются на насосах SB/SBI в качестве стандарта. Пара трения SiC-SiC (карбид кремния - карбид кремния), уплотнительное кольцо из EPDM. Такое уплотнение, которое ставится по умолчанию, обозначается как SQQE;
- Максимальное давление в корпусе насоса от 18 до 33 бар в зависимости от модели.

Условное обозначение моделей

SB - 10 - 5 - S QQ E

- Уплотнение вала
  - S= картриджный тип
  - Q= карбид кремния
  - U= Карбид вольфрама
  - B= Графит
  - E= EPDM
  - V=Viton
- Число рабочих колес уменьшенного диаметра
- Число ступеней
- Номинальный расход в м^3/ч
- Тип насоса SB / SBI / SBN

Электродвигатели

- 3-х фазный асинхронный с короткозамкнутым ротором типа “беличья клетка”, алюминиевый кожух вплоть до 22 кВт, полностью закрытый 2-х полюсный стандартный мотор с вентиляторным охлаждением;
- Обороты 2800 об/мин;
- Частота 50 Гц;
- Класс защиты: IP55; Это позволяет работать в запыленной среде, а также под струями воды;
- Класс изоляции: F; Это означает, что их можно трогать руками без электрозащиты;
- Характеристики диапазона высокой эффективности;
- Температура окружающей среды: макс. +50 °C;
- Предельно допустимые колебания напряжения ± 10%;

Система трубопроводов

Система трубопроводов из нержавеющей стали AISI304, в полном сборе, предусмотрена для подсоединения любых трубопроводных элементов, используемых в инженерном оборудовании для зданий и сооружений. Трубопроводы имеют размеры, соответствующие общей гидравлической мощности насосной установки.

ТИПОВАЯ КОНСТРУКЦИЯ И КОМПЛЕКТАЦИЯ

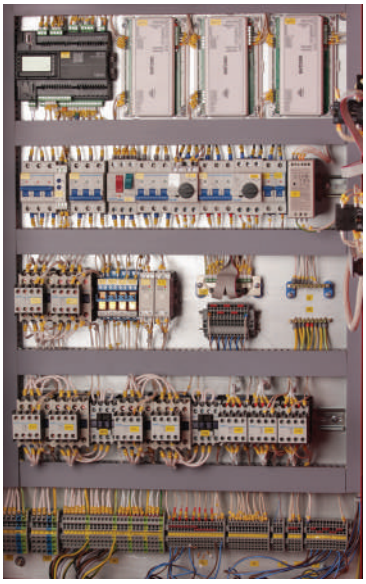

Шкафы управления

Системы холодного и горячего водоснабжения по-умолчанию работают по схеме «основной мастер», но по заказу могут быть спроектированы по схеме «мульти-мастер». Подробнее ниже:

1. **«Основной мастер», FC.** Один электронасос из группы подключен к внешнему преобразователю частоты. Постоянное давление поддерживается с помощью обратной связи с аналоговым датчиком давления, путем непрерывного регулирования частоты вращения вала электродвигателя основного (одного) насоса, подключенного к преобразователю частоты, и каскадного подключения остальных нерегулируемых (дополнительных) насосов. Нерегулируемые насосы, в зависимости от мощности, подключаются с помощью устройств мягкого (плавного) пуска (SS – Soft Start), или напрямую к сети (DOL - Direct on Line), в зависимости от мощности. Функция частотного регулирования чередуется между насосами (любой насос может стать основным).

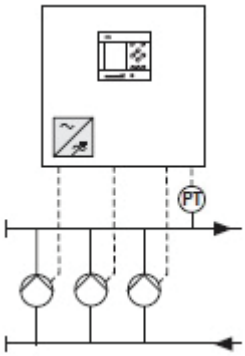

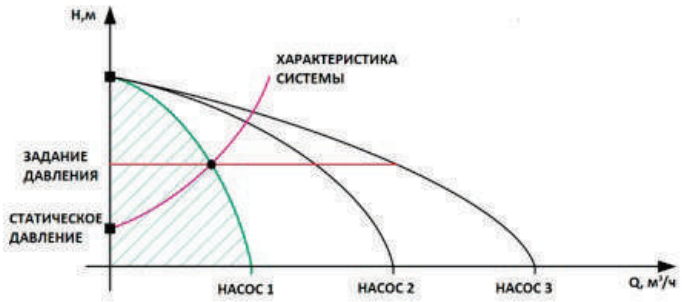

Работа по схеме «основной мастер».

2. **«Мульти-мастер», (2-4) FC.** Каждый насос из группы подключен к своему к внешнему преобразователю частоты. Постоянное давление поддерживается с помощью непрерывного контроля частоты вращения всех насосов в группе, по обратной связи с аналоговым датчиком. Производительность системы устанавливается в соответствии с каскадным подключением необходимого количества и скорости вращения вала группы электронасосов.

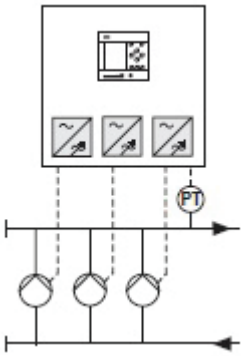

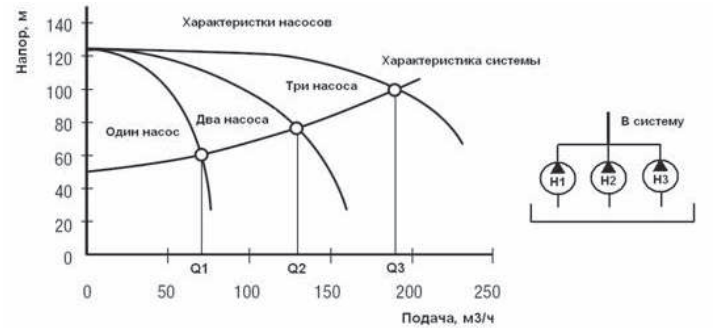

Работа по схеме «мультимастер».

ТИПОВАЯ КОНСТРУКЦИЯ И КОМПЛЕКТАЦИЯ

Системы водяного пожаротушения предназначены для работы в любой системе в спринклерной (при подключении жокей-насоса), в дренчерной и в гидрантной системе водяного пожаротушения работают по стандартной схеме прямого пуска или пуска присоединением электродвигателей звезда/треугольник (зависит от мощности).

Функциональные возможности регламентированы требованиями нормативных документов, и в стандартном варианте содержат:

- Защита электродвигателей от короткого замыкания;
- Управление основным и резервным электродвигателями;
- Автоматический или ручной режим управления;
- Автоматический запуск основного электродвигателя при поступлении внешнего сигнала;
- Управление электродвигателем по релейным сигналам (реле давления);
- Автоматическое отключение основного насоса при срабатывании реле защиты от «сухого» хода, автомата защиты двигателя;
- Автоматический пуск резервного при неисправности основного насоса;
- Автоматический ввод резервного питания (АВР) при пропадании одной из фаз, перекосе, неправильной последовательности подключения фаз, повышенном или пониженном напряжении;
- Постоянный мониторинг исправности кабелей связи шкафа управления с реле давления и внешней кнопкой “Пожар”;
- Включение и выключение насоса подпитки (жокей-насоса) при их наличии;
- Формирование сигнала на открытие электрифицированной задвижки;
- Формирование сигнала блокировки жокей-насоса при работе основных насосов;
- Индикация и диспетчеризация общей неисправности и состояния «Пожар», состояния каждого насоса, состояния вводных линий электропитания, режимов Авт/Ручн;
- Возможность использования устройств плавный пуск и частотное регулирование (исходя из списка сертифицированных моделей для систем пожаротушения).

По заказу могут быть добавлены опции:

- Контроль положения дисковых затворов или задвижек;
- Формирование сигнала на включение/отключение дренажного насоса или системы вентиляции;
- Выход на диспетчеризацию по любому протоколу
- Радиоканал, gsm-оповещение
- Многое другое

ТИПОВАЯ КОНСТРУКЦИЯ И КОМПЛЕКТАЦИЯ

Контрольно-измерительные приборы и автоматика

- Два аналоговых датчика давления 4-20 мА: управляющий датчик на напорном коллекторе, и датчик сухого хода на всасывающем. При выходе из строя управляющего датчика, возможна его быстрая замена на второй датчик, используемый в качестве защиты по сухому ходу. Насосная станция теряет защиту по сухому ходу, но продолжает работать в обычном режиме;
- Манометры Ø80 мм, с манометрическими кранами.

Фундаментная рама

- Рама из нерж. стали AISI304, для установки на фундаменте. Другое исполнение – по запросу.

Перекачиваема среда

- Вода или аналогичные неагрессивные к материалам насоса жидкости, не содержащие волокнистых включений и крупных взвешенных частиц;
- Температура перекачиваемой среды должна быть в пределах от от -15 до +120 °С.
- Максимальное рабочее давление = • 16 бар. По специальному заказу – до 25 бар.

Гидравлические схемы

Системы холодного и горячего водоснабжения:

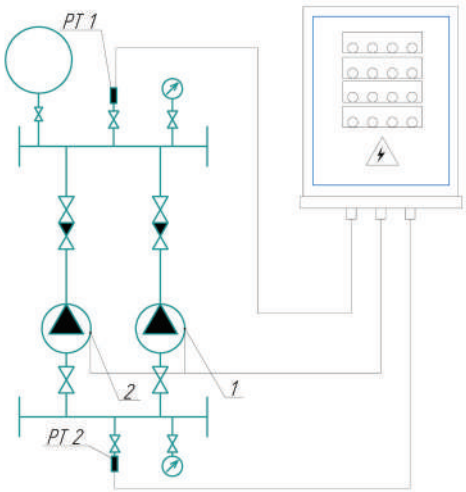

Показана принципиальная гидравлическая для 2-хнасосной установки для режима работы «в линию».

Для режима работы «из емкости» обратные клапана ставят на всасывающих патрубках насосов.

Для 3-х и 4-х насосной установки, схема аналогична, добавляется еще один или два насосных агрегата.

1. Основной насос №1
2. Основной насос №2 (или резервный)

   PT1 – датчик управляющий
   PT2- датчик сухого хода

Системы водяного пожаротушения (опционально – с насосом подпитки):

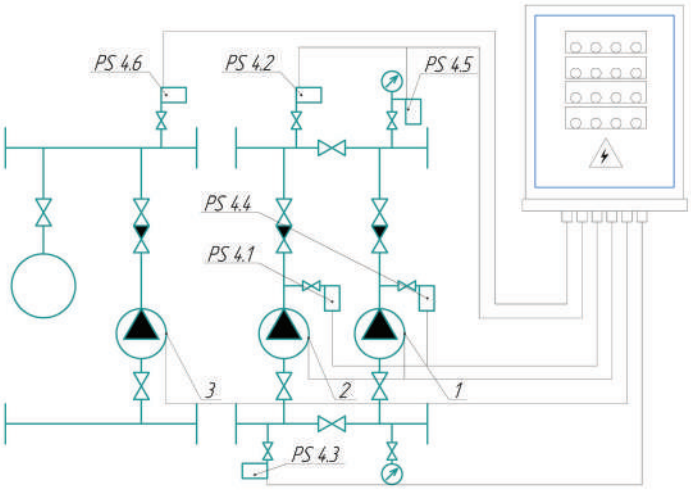

1. Основной насос
2. Резервный насос
3. Насос подпитки (жокей)
4. Сигнализаторы давления:

   PS4.1 Выхода на режим рабочего насоса
   PS4.2 Основное реле рабочего насоса
   PS4.3 Сухого хода
   PS4.4 Выхода на режим резервного насоса
   PS4.5 Основное реле резервного насоса
   PS4.6 Жокей-насоса

НАСОСНЫЕ СТАНЦИИ ВОДОСНАБЖЕНИЯ СЕРИИ 5

SB (I) 5

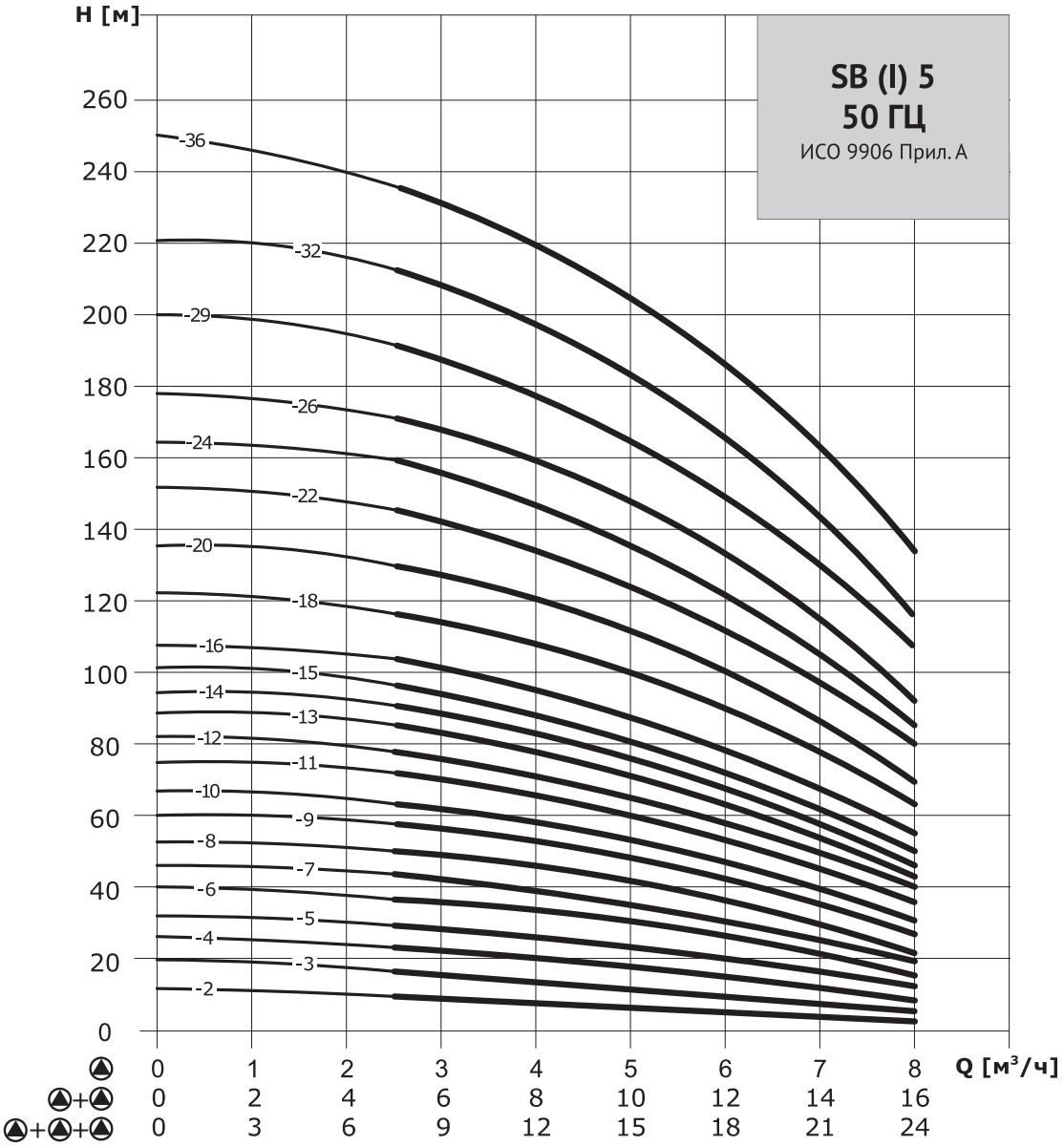

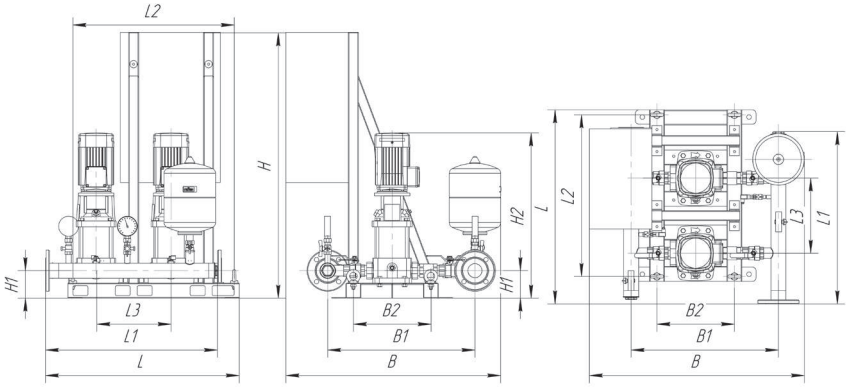

Модель насоса	Ø кол.	Внешние габариты, мм										Шкаф управления, мм	Двигатель насоса		Вес, кг
	Dn, мм	L	L1	L2	L3	B	B1	B2	H	H1	H2		P_2, кВт	$I_{ном}$, А	
Серия SB 5, 2 насоса, гидробак 8 л															
SB 5-5	50	775	688	646	300	830	590	310	1060	110	661	650x500x220	0,75	2,4	110
SB 5-6	50	775	688	646	300	830	590	310	1060	110	688	650x500x220	1,1	3,0	114
SB 5-7	50	775	688	646	300	830	590	310	1060	110	715	650x500x220	1,1	3,0	115
SB 5-8	50	775	688	646	300	830	590	310	1060	110	742	650x500x220	1,1	3,0	116
SB 5-9	50	775	688	646	300	830	590	310	1060	110	841	650x500x220	1,5	4,1	134
SB 5-10	50	775	688	646	300	830	590	310	1060	110	868	650x500x220	1,5	4,1	144
SB 5-11	50	775	688	646	300	830	590	310	1060	110	895	650x500x220	2,2	5,6	146
SB 5-12	50	775	688	646	300	830	590	310	1060	110	922	650x500x220	2,2	5,6	150
SB 5-13	50	775	688	646	300	830	590	310	1060	110	949	650x500x220	2,2	5,6	154
SB 5-14	50	775	688	646	300	830	590	310	1060	110	976	650x500x220	2,2	5,6	156
SB 5-15	50	775	688	646	300	830	590	310	1060	110	1003	650x500x220	2,2	5,6	158
SB 5-16	50	775	688	646	300	830	590	310	1060	110	1030	650x500x220	2,2	5,6	160
SB 5-18	50	775	688	646	300	830	590	310	1113	110	1113	800x650x250	3,0	7,2	180
SB 5-20	50	775	688	646	300	830	590	310	1167	110	1167	800x650x250	3,0	7,2	192
SB 5-22	50	775	688	646	300	830	590	310	1231	110	1231	800x650x250	4,0	10,0	200

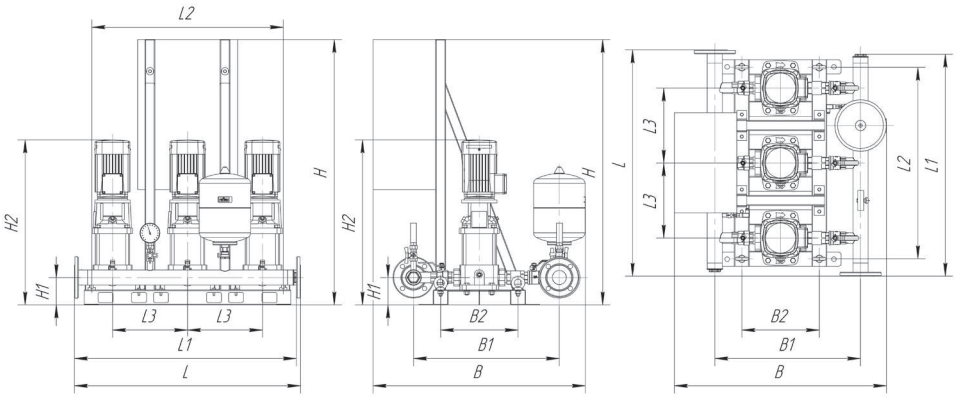

Модель насоса	Ø кол.	Внешние габариты, мм										Шкаф управления, мм	Двигатель насоса		Вес, кг
	Dn, мм	L	L1	L2	L3	B	B1	B2	H	H1	H2		P_2, кВт	$I_{ном}$, А	
Серия SB 5, 3 насоса, гидробак 8 л															
SB 5-5	50	905	888	766	300	848	582	310	1060	110	661	800x650x250	0,75	2,4	154
SB 5-6	50	905	888	766	300	848	582	310	1060	110	688	800x650x250	1,1	3,0	160
SB 5-7	50	905	888	766	300	848	582	310	1060	110	715	800x650x250	1,1	3,0	162
SB 5-8	50	905	888	766	300	848	582	310	1060	110	742	800x650x250	1,1	3,0	163
SB 5-9	50	905	888	766	300	848	582	310	1060	110	841	800x650x250	1,5	4,1	189
SB 5-10	50	905	888	766	300	848	582	310	1060	110	868	800x650x250	1,5	4,1	192
SB 5-11	50	905	888	766	300	848	582	310	1060	110	895	800x650x250	2,2	5,6	200
SB 5-12	50	905	888	766	300	848	582	310	1060	110	922	800x650x250	2,2	5,6	202
SB 5-13	50	905	888	766	300	848	582	310	1060	110	949	800x650x250	2,2	5,6	204
SB 5-14	50	905	888	766	300	848	582	310	1060	110	976	800x650x250	2,2	5,6	206
SB 5-15	50	905	888	766	300	848	582	310	1060	110	1003	800x650x250	2,2	5,6	208
SB 5-16	50	905	888	766	300	848	582	310	1060	110	1030	800x650x250	2,2	5,6	210
SB 5-18	50	905	888	766	300	848	582	310	1113	110	1113	800x650x250	3,0	7,2	238
SB 5-20	50	905	888	766	300	848	582	310	1167	110	1167	800x650x250	3,0	7,2	242
SB 5-22	50	905	888	766	300	848	582	310	1231	110	1231	800x650x250	4,0	10,0	254

НАСОСНЫЕ СТАНЦИИ ВОДОСНАБЖЕНИЯ СЕРИИ 10

SB (I) 10

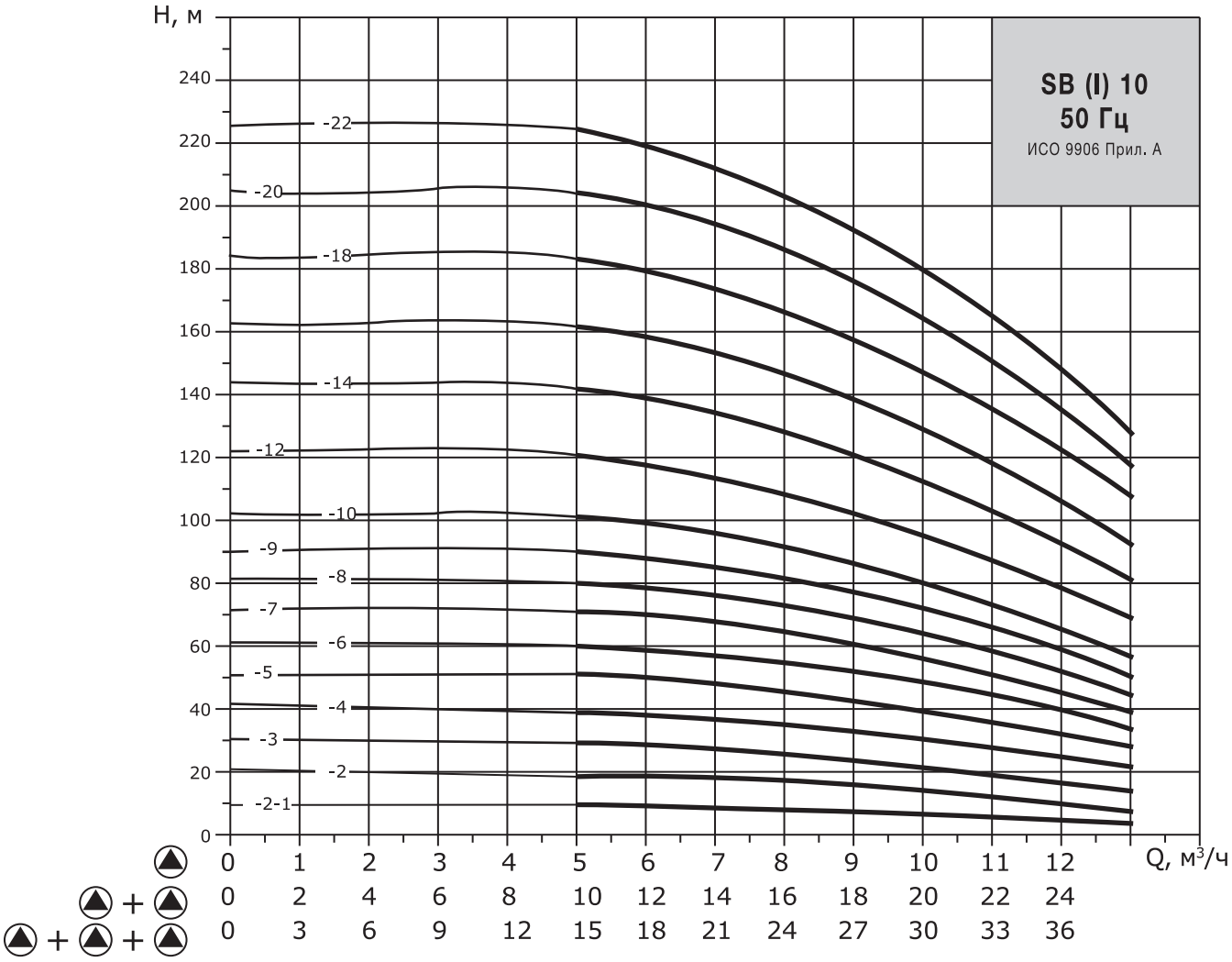

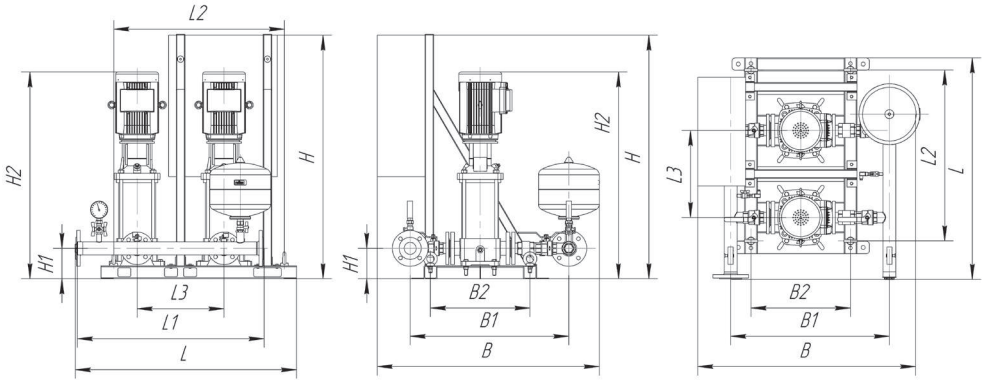

Модель насоса	Ø кол.	Внешние габариты, мм										Шкаф управления, мм	Двигатель насоса		Вес, кг
	Dn*, мм	L	L1	L2	L3	B	B1	B2	H	H1	H2		P_2, кВт	$I_{ном}$, А	
Серия SB 10, 2 насоса, гидробак 12 л															
SB 10-2	50	1019	860	788	400	1003	700	458	1120	140	642	650x500x220	0,75	2,4	179
SB 10-3	50	1019	860	788	400	1003	700	458	1120	140	672	650x500x220	1,1	3,0	184
SB 10-4	50	1019	860	788	400	1003	700	458	1120	140	774	650x500x220	1,5	4,1	188
SB 10-5	50	1019	860	788	400	1003	700	458	1120	140	804	650x500x220	2,2	5,6	207
SB 10-6	50	1019	860	788	400	1003	700	458	1120	140	834	650x500x220	2,2	5,6	215
SB 10-7	50	1019	860	788	400	1033	700	458	1120	140	894	650x500x220	3,0	7,2	217
SB 10-8	50	1019	860	788	400	1033	700	458	1120	140	924	800x650x250	3,0	7,2	250
SB 10-9	50	1019	860	788	400	1033	700	458	1120	140	954	800x650x250	3,0	7,2	253
SB 10-10	50	1019	860	788	400	1033	700	458	1120	140	1004	800x650x250	4,0	10,0	255
SB 10-12	50	1019	860	788	400	1033	700	458	1120	140	1054	800x650x250	4,0	10,0	264
SB 10-14	50	1019	860	788	400	1033	700	458	1395	140	1182	800x650x250	5,5	13,0	268

* Может применяться коллектор с DN80 вместо с DN50, цена станции тогда увеличится на 5%, а из габаритов изменится только B1, увеличится на 28,6 мм, вес каждой станции увеличится на 7,5 кг

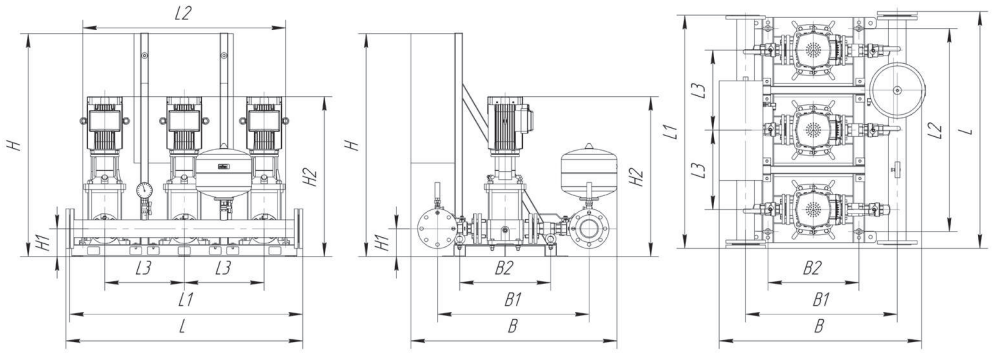

Модель насоса	Ø кол.	Внешние габариты, мм										Шкаф управления, мм	Двигатель насоса		Вес, кг
	Dn, мм	L	L1	L2	L3	B	B1	B2	H	H1	H2		P_2, кВт	$I_{ном}$, А	
Серия SB 10, 3 насоса, гидробак 18 л															
SB 10-2	80	1132	1063	1021	400	1018	731	458	1120	140	642	650x500x220	0,75	2,4	210
SB 10-3	80	1132	1063	1021	400	1018	731	458	1120	140	672	650x500x220	1,1	3,0	216
SB 10-4	80	1132	1063	1021	400	1018	731	458	1120	140	774	650x500x220	1,5	4,1	223
SB 10-5	80	1132	1063	1021	400	1018	731	458	1120	140	804	650x500x220	2,2	5,6	252
SB 10-6	80	1132	1063	1021	400	1018	731	458	1120	140	834	650x500x220	2,2	5,6	264
SB 10-7	80	1132	1063	1021	400	1018	731	458	1120	140	894	650x500x220	3,0	7,2	267
SB 10-8	80	1132	1063	1021	400	1018	731	458	1120	140	924	800x650x250	3,0	7,2	309
SB 10-9	80	1132	1063	1021	400	1018	731	458	1120	140	954	800x650x250	3,0	7,2	313
SB 10-10	80	1132	1063	1021	400	1018	731	458	1120	140	1004	800x650x250	4,0	10,0	316
SB 10-12	80	1132	1063	1021	400	1018	731	458	1120	140	1054	800x650x250	4,0	10,0	329
SB 10-14	80	1132	1063	1021	400	1018	731	458	1395	140	1182	800x650x250	5,5	13,0	335

НАСОСНЫЕ СТАНЦИИ ВОДОСНАБЖЕНИЯ СЕРИИ 15

SB (I) 15

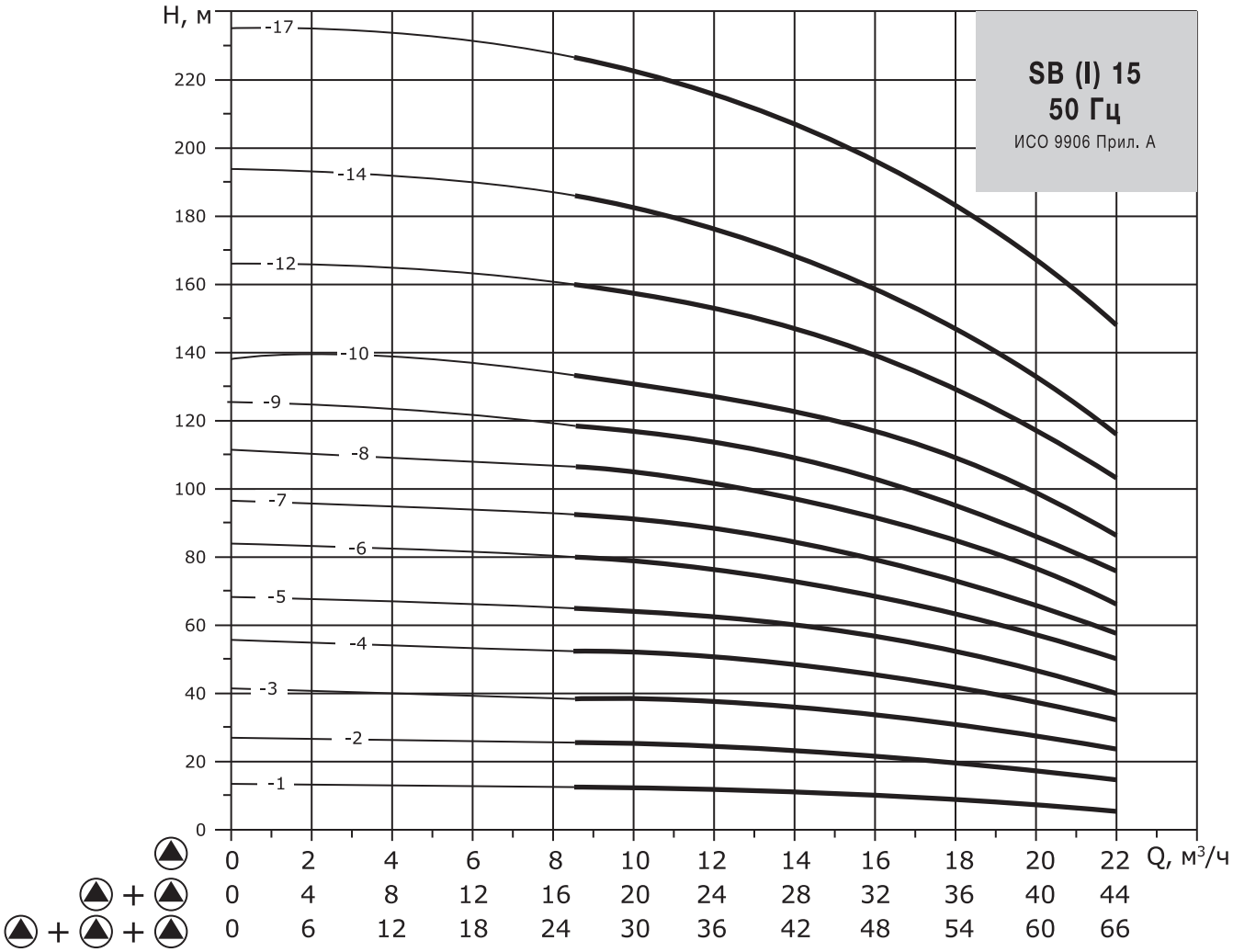

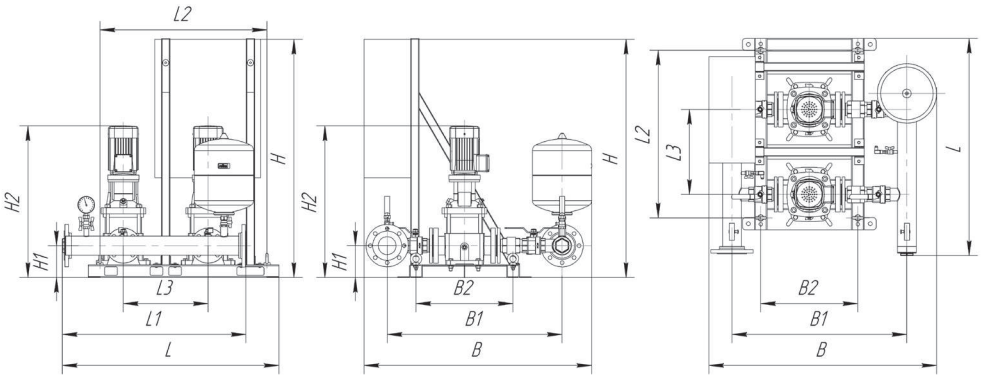

Модель насоса	Ø кол.	Внешние габариты, мм										Шкаф управления, мм	Двигатель насоса		Вес, кг
	Dn, мм	L	L1	L2	L3	B	B1	B2	H	H1	H2		P_2, кВт	$I_{ном}$, А	
Серия SB 15, 2 насоса, гидробак 12 л															
SB 15-1	80	1022	863	788	400	1066	817	458	1120	150	695	650x500x220	1,1	3,0	176
SB 15-2	80	1022	863	788	400	1066	817	458	1120	150	766	650x500x220	2,2	5,6	200
SB 15-3	80	1022	863	788	400	1066	817	458	1395	150	841	800x650x250	3,0	7,2	236
SB 15-4	80	1022	863	788	400	1066	817	458	1395	150	896	800x650x250	4,0	10,0	245
SB 15-5	80	1022	863	788	400	1066	817	458	1395	150	941	800x650x250	4,0	10,0	248
SB 15-6	80	1022	863	788	400	1066	817	458	1395	150	1054	800x650x250	5,5	13,0	310
SB 15-7	80	1022	863	788	400	1066	817	458	1395	150	1099	800x650x250	5,5	13,0	313
SB 15-8	80	1022	863	788	400	1066	817	458	1395	150	1180	800x650x250	7,5	16,0	329
SB 15-9	80	1022	863	788	400	1066	817	458	1395	150	1325	800x650x250	7,5	16,0	332
SB 15-10	80	1022	863	788	400	1066	817	458	1454	150	1454	1000x650x300	11,0	24,0	418

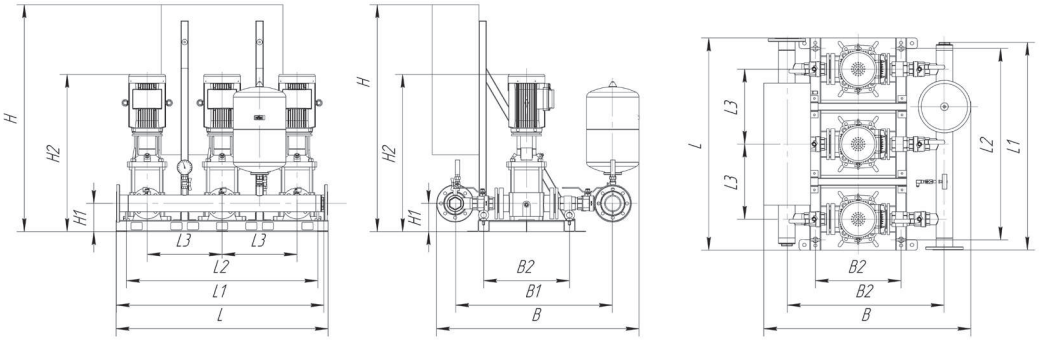

Модель насоса	Ø кол.	Внешние габариты, мм										Шкаф управления, мм	Двигатель насоса		Вес, кг
	Dn, мм	L	L1	L2	L3	B	B1	B2	H	H1	H2		P_2, кВт	$I_{ном}$, А	
Серия SB 15, 3 насоса, гидробак 12 л															
SB 15-1	100	1318	1284	1021	400	1066	817	458	1120	150	695	650x500x220	1,1	3,0	262
SB 15-2	100	1318	1284	1021	400	1066	817	458	1120	150	766	650x500x220	2,2	5,6	298
SB 15-3	100	1318	1284	1021	400	1066	817	458	1395	150	841	800x650x250	3,0	7,2	330
SB 15-4	100	1318	1284	1021	400	1066	817	458	1395	150	896	800x650x250	4,0	10,0	344
SB 15-5	100	1318	1284	1021	400	1066	817	458	1395	150	941	800x650x250	4,0	10,0	349
SB 15-6	100	1318	1284	1021	400	1066	817	458	1395	150	1054	800x650x250	5,5	13,0	442
SB 15-7	100	1318	1284	1021	400	1066	817	458	1395	150	1099	800x650x250	5,5	13,0	447
SB 15-8	100	1318	1284	1021	400	1066	817	458	1395	150	1180	800x650x250	7,5	16,0	471
SB 15-9	100	1318	1284	1021	400	1066	817	458	1395	150	1325	800x650x250	7,5	16,0	475
SB 15-10	100	1318	1284	1021	400	1066	817	458	1454	150	1454	1000x650x300	11,0	24,0	636

НАСОСНЫЕ СТАНЦИИ ВОДОСНАБЖЕНИЯ СЕРИИ 20

SB (I) 20

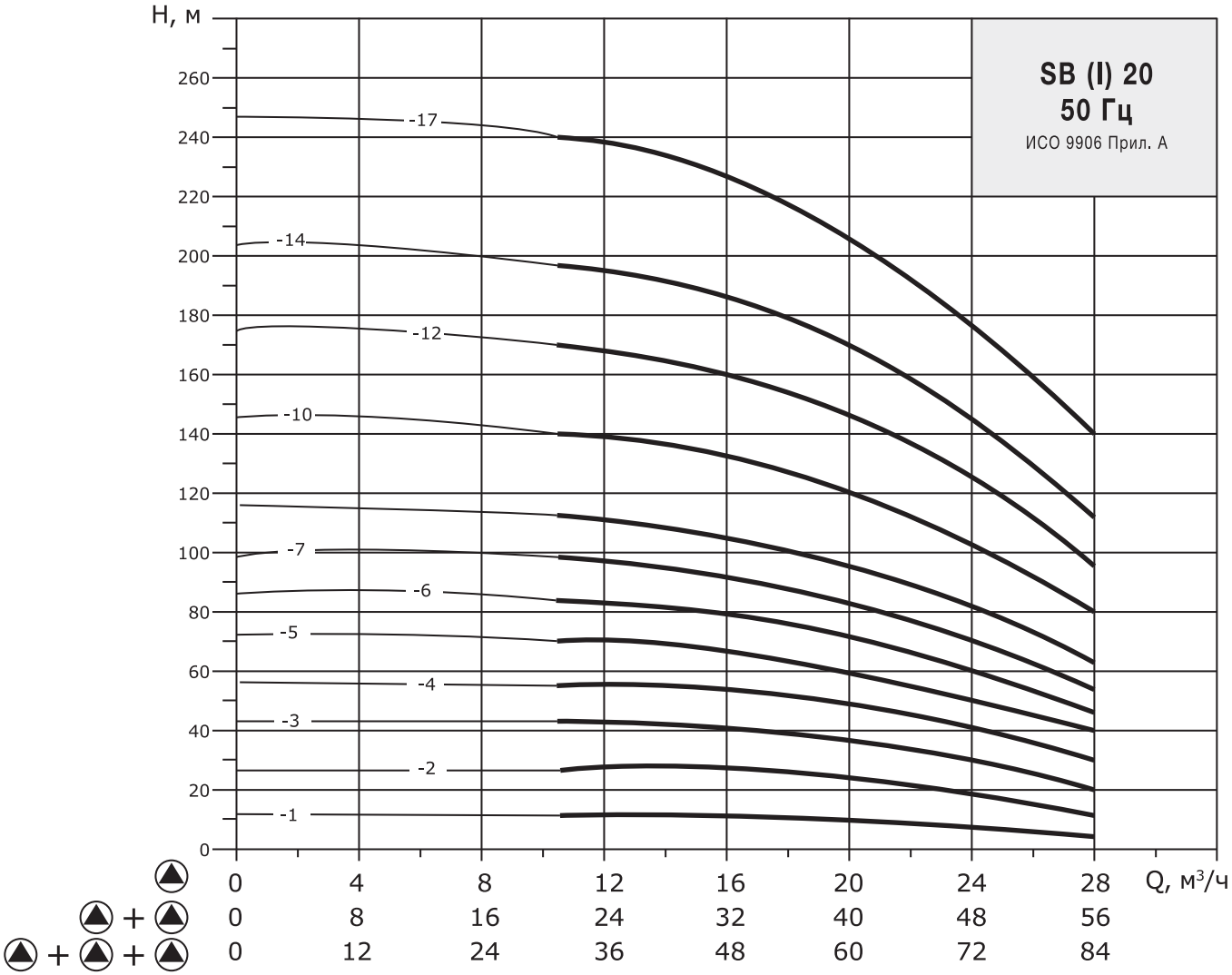

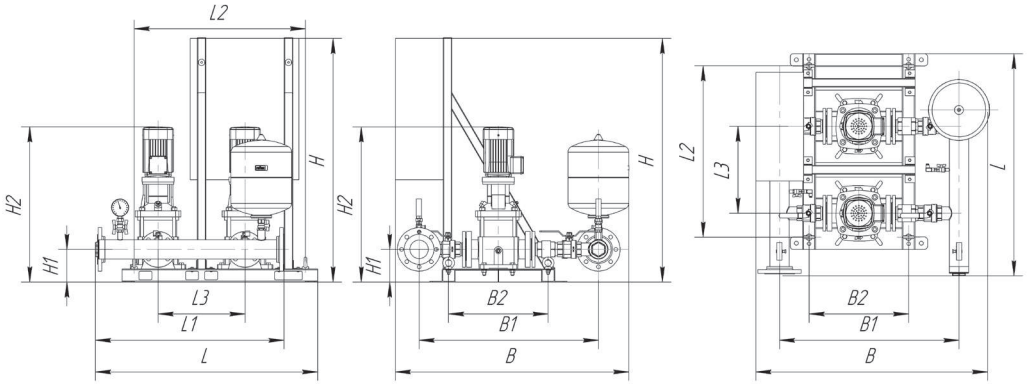

Модель насоса	Ø кол.	Внешние габариты, мм										Шкаф управления, мм	Двигатель насоса		Вес, кг
	Dn, мм	L	L1	L2	L3	B	B1	B2	H	H1	H2		P_2, кВт	$I_{ном}$, А	
Серия SB 20, 2 насоса, гидробак 12 л															
SB 20-1	80	1022	863	788	400	1066	817	458	1120	150	696	650x500x220	1,1	3,0	189
SB 20-2	80	1022	863	788	400	1066	817	458	1120	150	768	650x500x220	2,2	5,6	213
SB 20-3	80	1022	863	788	400	1066	817	458	1395	150	855	800x650x250	4,0	10,0	254
SB 20-4	80	1022	863	788	400	1066	817	458	1395	150	970	800x650x250	5,5	13,0	316
SB 20-5	80	1022	863	788	400	1066	817	458	1395	150	1025	800x650x250	5,5	13,0	319
SB 20-6	80	1022	863	788	400	1066	817	458	1395	150	1108	800x650x250	7,5	16,0	335
SB 20-7	80	1022	863	788	400	1066	817	458	1395	150	1143	800x650x250	7,5	16,0	338
SB 20-8	80	1022	863	788	400	1066	817	458	1395	150	1375	1000x650x300	11,0	24,0	429
SB 20-10	80	1022	863	788	400	1066	817	458	1465	150	1465	1000x650x300	11,0	24,0	435

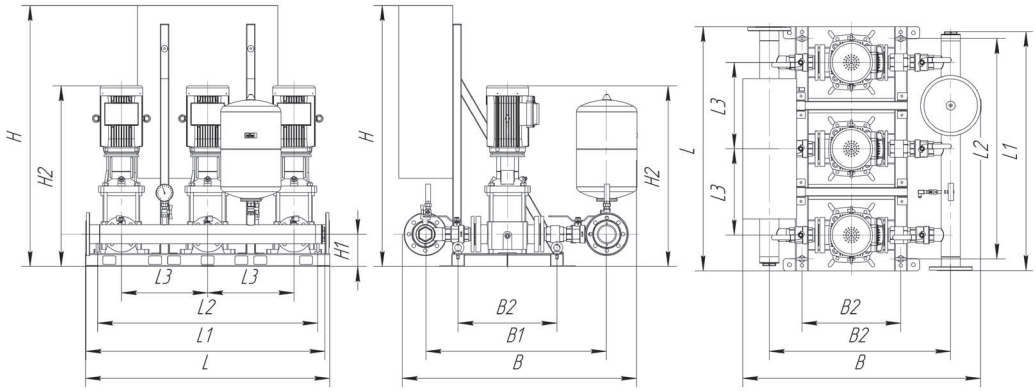

Модель насоса	Ø кол.	Внешние габариты, мм										Шкаф управления, мм	Двигатель насоса		Вес, кг
	Dn, мм	L	L1	L2	L3	B	B1	B2	H	H1	H2		P_2, кВт	$I_{ном}$, А	
Серия SB 20, 3 насоса, гидробак 18 л															
SB 20-1	100	1318	1284	1021	400	1066	817	458	1120	150	696	650x500x220	1,1	3,0	262
SB 20-2	100	1318	1284	1021	400	1066	817	458	1120	150	768	650x500x220	2,2	5,6	298
SB 20-3	100	1318	1284	1021	400	1066	817	458	1395	150	855	800x650x250	4,0	10,0	340
SB 20-4	100	1318	1284	1021	400	1066	817	458	1395	150	970	800x650x250	5,5	13,0	434
SB 20-5	100	1318	1284	1021	400	1066	817	458	1395	150	1025	800x650x250	5,5	13,0	438
SB 20-6	100	1318	1284	1021	400	1066	817	458	1395	150	1108	800x650x250	7,5	16,0	461
SB 20-7	100	1318	1284	1021	400	1066	817	458	1395	150	1143	800x650x250	7,5	16,0	466
SB 20-8	100	1318	1284	1021	400	1066	817	458	1395	150	1375	1000x650x300	11,0	24,0	580
SB 20-10	100	1318	1284	1021	400	1066	817	458	1465	150	1465	1000x650x300	11,0	24,0	636

НАСОСНЫЕ СТАНЦИИ ВОДОСНАБЖЕНИЯ СЕРИИ 32

SB (I) 32

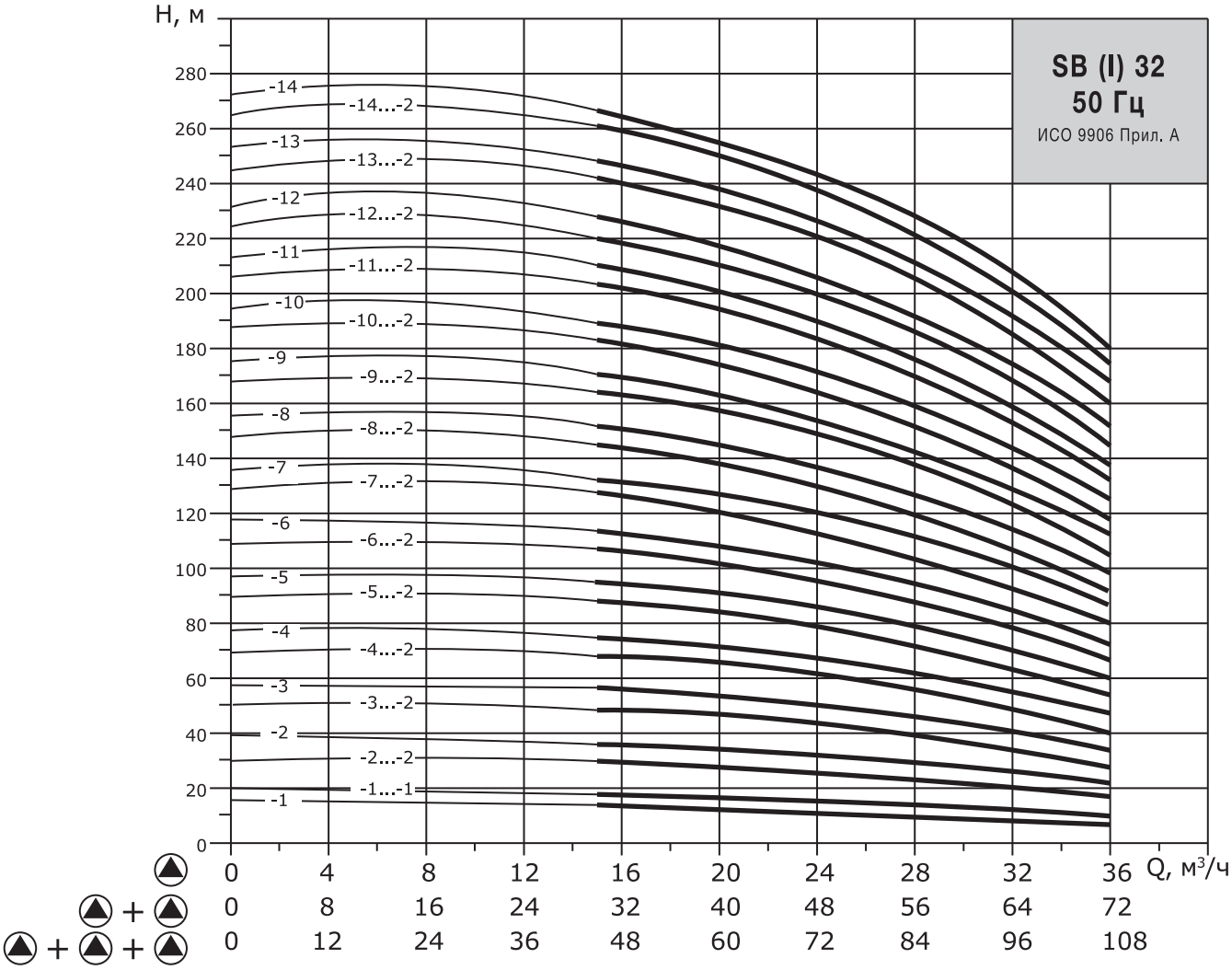

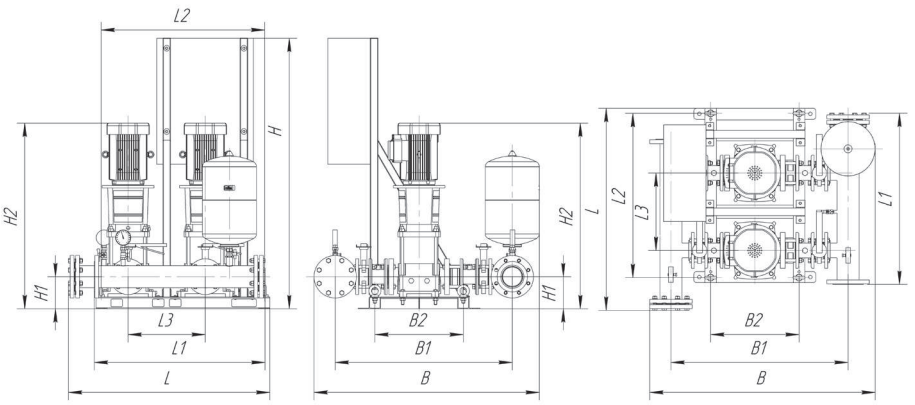

Модель насоса	Ø кол.	Внешние габариты, мм										Шкаф управления, мм	Двигатель насоса		Вес, кг
	Dn, мм	L	L1	L2	L3	B	B1	B2	H	H1	H2		P_2, кВт	$I_{ном}$, А	
Серия SB 32, 2 насоса, гидробак 25 л															
SB 32-1-1	100	1043	884	848	400	1168	917	458	1395	165	855	650x500x220	1,5	4,1	280
SB 32-1	100	1043	884	848	400	1168	917	458	1395	165	855	650x500x220	2,2	5,6	286
SB 32-2-2	100	1043	884	848	400	1168	917	458	1395	165	995	800x650x250	3,0	7,2	321
SB 32-2	100	1043	884	848	400	1168	917	458	1395	165	960	800x650x250	4,0	10,0	327
SB 32-3-2	100	1043	884	848	400	1168	917	458	1395	165	1066	800x650x250	5,5	13,0	373
SB 32-3	100	1043	884	848	400	1168	917	458	1395	165	1066	800x650x250	5,5	13,0	373
SB 32-4-2	100	1043	884	848	400	1168	917	458	1395	165	1172	800x650x250	7,5	16,0	391
SB 32-4	100	1043	884	848	400	1168	917	458	1395	165	1172	800x650x250	7,5	16,0	391
SB 32-5-2	100	1043	884	848	400	1168	917	458	1459	165	1459	1000x650x300	11,0	24,0	492
SB 32-5	100	1043	884	848	400	1168	917	458	1459	165	1459	1000x650x300	11,0	24,0	492
SB 32-6-2	100	1043	884	848	400	1168	917	458	1529	165	1529	1000x650x300	11,0	24,0	498
SB 32-6	100	1043	884	848	400	1168	917	458	1529	165	1529	1000x650x300	11,0	24,0	498
SB 32-7-2	100	1043	884	848	400	1168	917	458	1604	165	1604	1000x650x300	15,0	32,0	524
SB 32-7	100	1043	884	848	400	1168	917	458	1604	165	1604	1000x650x300	15,0	32,0	524

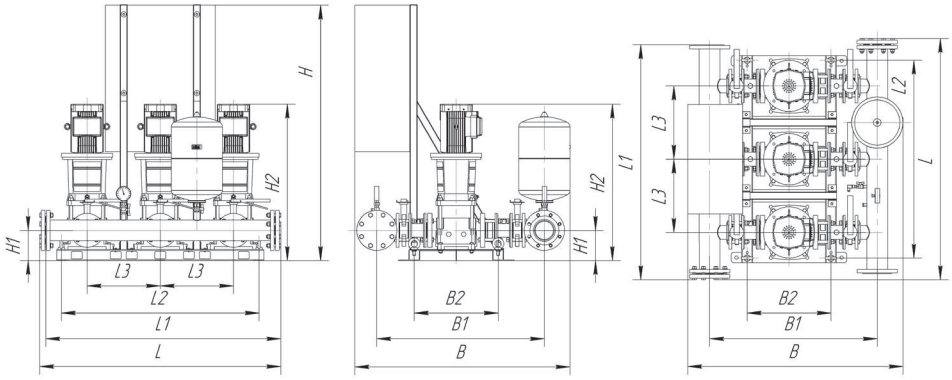

Модель насоса	Ø кол.	Внешние габариты, мм										Шкаф управления, мм	Двигатель насоса		Вес, кг
	Dn, мм	L	L1	L2	L3	B	B1	B2	H	H1	H2		P_2, кВт	$I_{ном}$, А	
Серия SB 32, 3 насоса, гидробак 25 л															
SB 32-1-1	100	1318	1284	1081	400	1167	916	458	1395	165	855	650x500x220	1,5	4,1	404
SB 32-1	100	1318	1284	1081	400	1167	916	458	1395	165	855	650x500x220	2,2	5,6	412
SB 32-2-2	100	1318	1284	1081	400	1167	916	458	1395	165	995	800x650x250	3,0	7,2	446
SB 32-2	100	1318	1284	1081	400	1167	916	458	1395	165	960	800x650x250	4,0	10,0	456
SB 32-3-2	100	1318	1284	1081	400	1167	916	458	1395	165	1066	800x650x250	5,5	13,0	524
SB 32-3	100	1318	1284	1081	400	1167	916	458	1395	165	1066	800x650x250	5,5	13,0	524
SB 32-4-2	100	1318	1284	1081	400	1167	916	458	1395	165	1172	800x650x250	7,5	16,0	552
SB 32-4	100	1318	1284	1081	400	1167	916	458	1395	165	1172	800x650x250	7,5	16,0	552
SB 32-5-2	100	1318	1284	1081	400	1177	916	458	1459	165	1459	1000x650x300	11,0	24,0	735
SB 32-5	100	1318	1284	1081	400	1177	916	458	1459	165	1459	1000x650x300	11,0	24,0	735
SB 32-6-2	100	1318	1284	1081	400	1177	916	458	1529	165	1529	1000x650x300	11,0	24,0	744
SB 32-6	100	1318	1284	1081	400	1177	916	458	1529	165	1529	1000x650x300	11,0	24,0	745
SB 32-7-2	100	1318	1284	1081	400	1177	916	458	1604	165	1604	1000x650x300	15,0	32,0	784
SB 32-7	100	1318	1284	1081	400	1177	916	458	1604	165	1604	1000x650x300	15,0	32,0	784

Насосные станции водяного пожаротушения серии 10

Два параллельно-соединенных насоса без жокей-насоса

1 рабочий + 1 резервный насосы

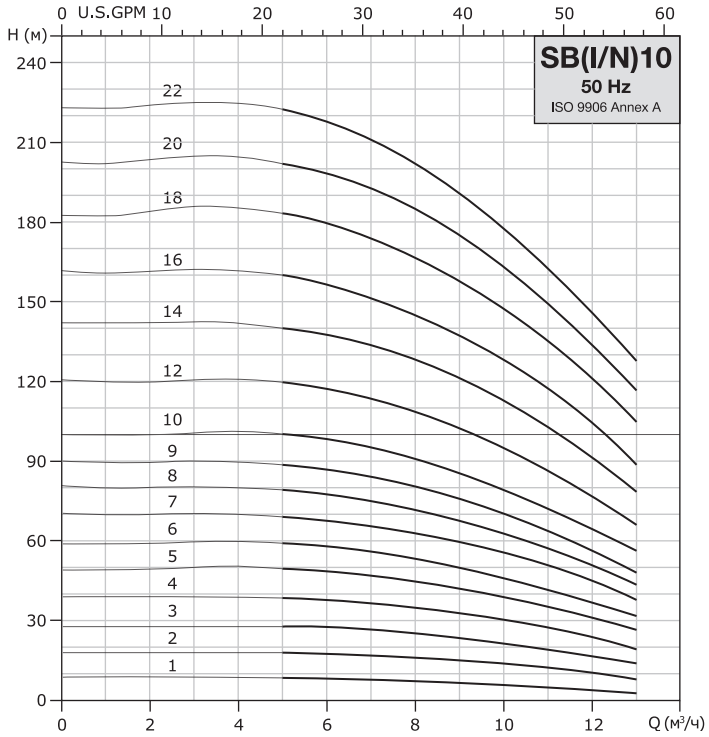

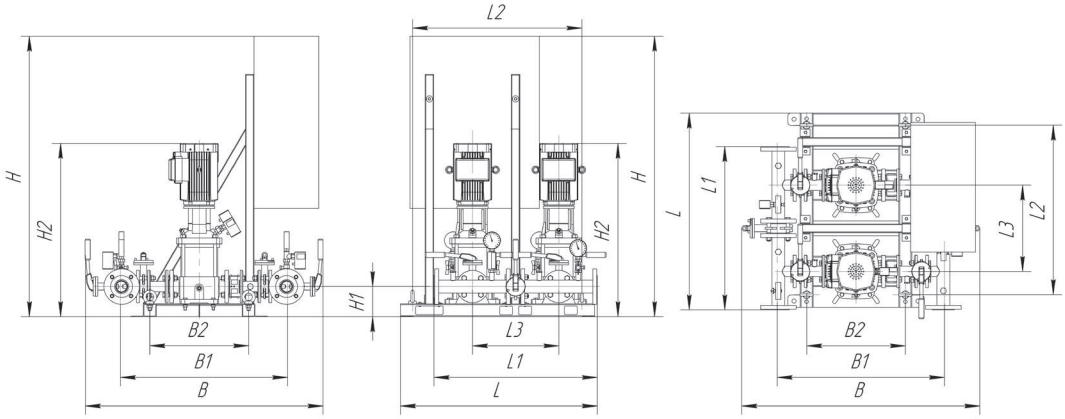

Модель насоса	Ø кол.	Внешние габариты, мм										Шкаф управления, мм	Двигатель насоса		Вес, кг
	Dn, мм	L	L1	L2	L3	B	B1	B2	H	H1	H2		P_2, кВт	$I_{ном}$, А	
Серия SB 10, 2 насоса															
SB 10-2	50	912,5	757	788	400	1103	775	458	1395	140	642	800x600x300	0,75	2,4	215
SB 10-3	50	912,5	757	788	400	1103	775	458	1395	140	672	800x600x300	1,1	3,0	219
SB 10-4	50	912,5	757	788	400	1103	775	458	1395	140	774	800x600x300	1,5	4,1	238
SB 10-5	50	912,5	757	788	400	1103	775	458	1395	140	804	800x600x300	2,2	5,6	246
SB 10-6	50	912,5	757	788	400	1103	775	458	1395	140	834	800x600x300	2,2	5,6	248
SB 10-7	50	912,5	757	788	400	1103	775	458	1395	140	894	800x600x300	3,0	7,2	266
SB 10-8	50	912,5	757	788	400	1103	775	458	1395	140	924	800x600x300	3,0	7,2	268
SB 10-9	50	912,5	757	788	400	1103	775	458	1395	140	954	800x600x300	3,0	7,2	270
SB 10-10	50	912,5	757	788	400	1103	775	458	1395	140	994	800x600x300	4,0	10,0	279
SB 10-12	50	912,5	757	788	400	1103	775	458	1395	140	1054	800x600x300	4,0	10,0	283
SB 10-14	50	912,5	757	788	400	1103	775	458	1395	140	1182	800x600x300	5,5	13,0	346

Насосные станции водяного пожаротушения серии 15

Два параллельно-соединенных насоса без жокей-насоса

1 рабочий + 1 резервный насосы

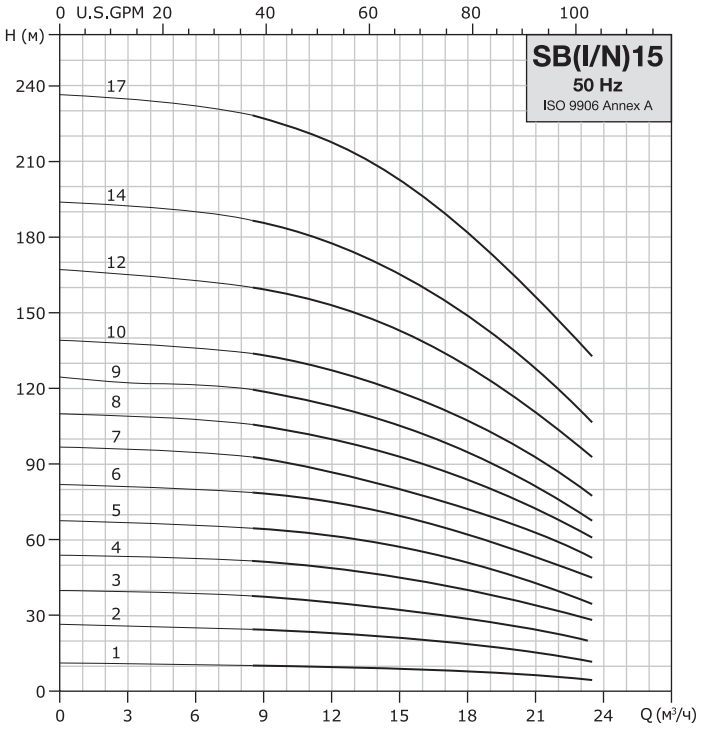

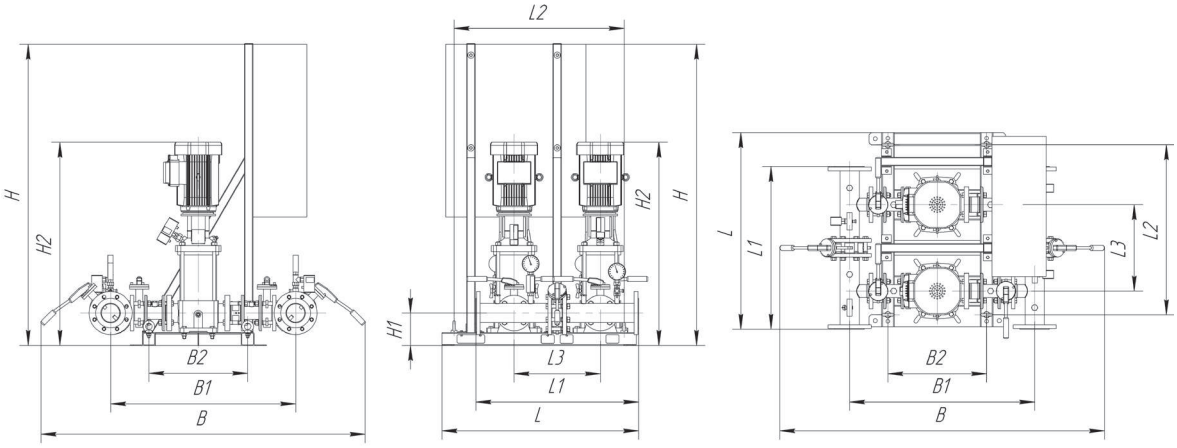

Модель насоса	Ø кол.	Внешние габариты, мм										Шкаф управления, мм	Двигатель насоса		Вес, кг
	Dn, мм	L	L1	L2	L3	B	B1	B2	H	H1	H2		P_2, кВт	$I_{ном}$, A	
Серия SB 15, 2 насоса															
SB 15-1	80	911	754	788	400	1506	858	458	1395	150	695	650x500x220	1,1	3,0	247
SB 15-2	80	911	754	788	400	1506	858	458	1395	150	766	650x500x220	2,2	5,6	270
SB 15-3	80	911	754	788	400	1506	858	458	1395	150	841	800x650x250	3,0	7,2	290
SB 15-4	80	911	754	788	400	1506	858	458	1395	150	896	800x650x250	4,0	10,0	298
SB 15-5	80	911	754	788	400	1506	858	458	1395	150	941	800x650x250	4,0	10,0	301
SB 15-6	80	911	754	788	400	1506	858	458	1395	150	1054	800x650x250	5,5	13,0	364
SB 15-7	80	911	754	788	400	1506	858	458	1395	150	1099	800x650x250	5,5	13,0	367
SB 15-8	80	911	754	788	400	1506	858	458	1395	150	1180	800x650x250	7,5	16,0	382
SB 15-9	80	911	754	788	400	1506	858	458	1395	150	1325	800x650x250	7,5	16,0	386
SB 15-10	80	911	754	788	400	1506	858	458	1454	150	1454	800x650x250	11,0	24,0	461

Насосные станции водяного пожаротушения серии 20

Два параллельно-соединенных насоса без жокей-насоса

1 рабочий + 1 резервный насосы

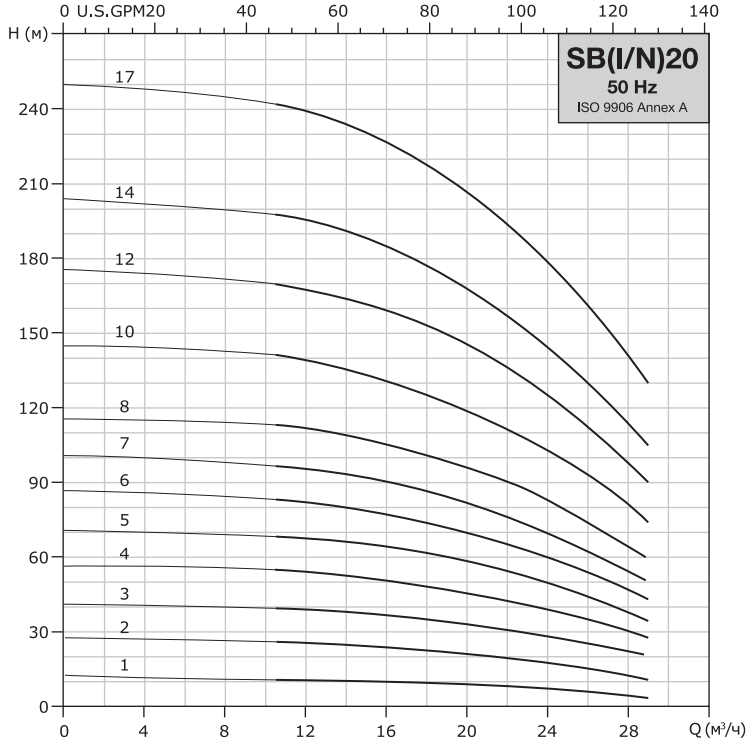

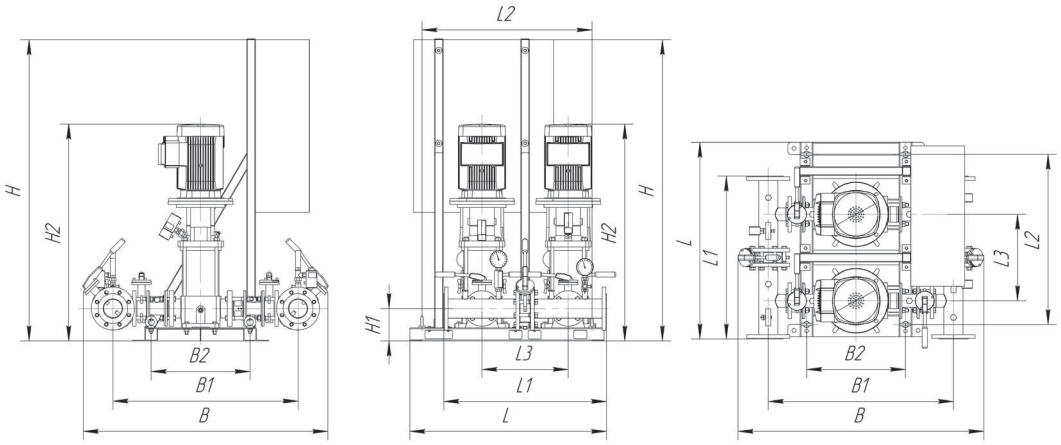

Модель насоса	Ø кол.	Внешние габариты, мм										Шкаф управления, мм	Двигатель насоса		Вес, кг
	Dn, мм	L	L1	L2	L3	B	B1	B2	H	H1	H2		P_2, кВт	$I_{ном}$, А	
Серия SB 20, 2 насоса															
SB 20-1	80	911	754	788	400	1136	858	458	1395	150	696	650x500x220	1,1	3,0	247
SB 20-2	80	911	754	788	400	1136	858	458	1395	150	768	650x500x220	2,2	5,6	270
SB 20-3	80	911	754	788	400	1136	858	458	1395	150	855	800x650x250	4,0	10,0	296
SB 20-4	80	911	754	788	400	1136	858	458	1395	150	970	800x650x250	5,5	13,0	358
SB 20-5	80	911	754	788	400	1136	858	458	1395	150	1025	800x650x250	5,5	13,0	361
SB 20-6	80	911	754	788	400	1136	858	458	1395	150	1108	800x650x250	7,5	16,0	376
SB 20-7	80	911	754	788	400	1136	858	458	1395	150	1143	800x650x250	7,5	16,0	379
SB 20-8	80	911	754	788	400	1136	858	458	1395	150	1375	800x650x250	11,0	24,0	455
SB 20-10	80	911	754	788	400	1136	858	458	1465	150	1465	800x650x250	11,0	24,0	461

Насосные станции водяного пожаротушения серии 32

Два параллельно-соединенных насоса без жокей-насоса

1 рабочий + 1 резервный насосы

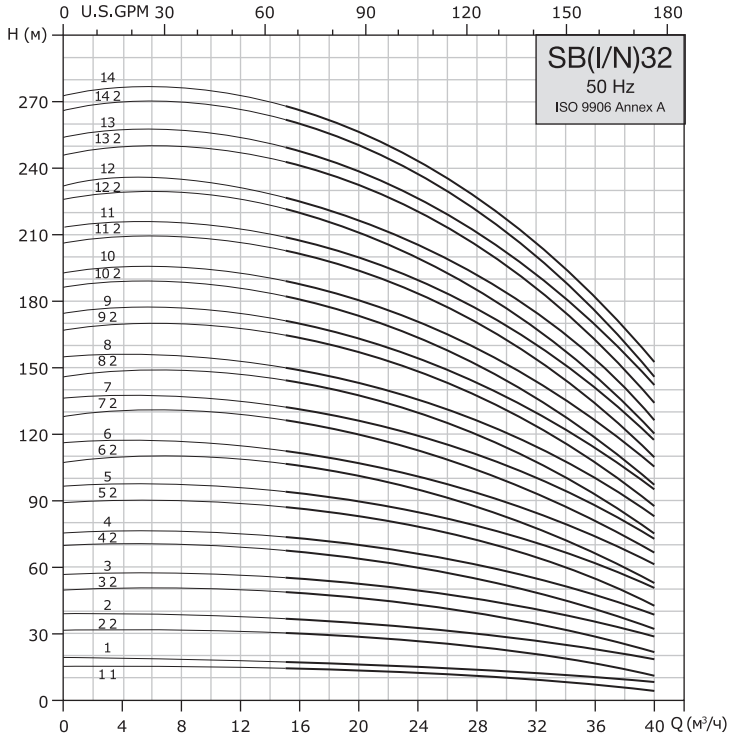

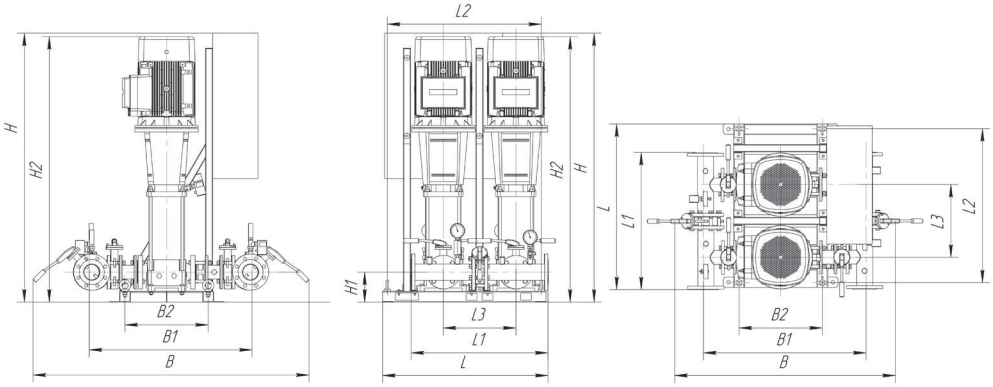

Модель насоса	Ø кол.	Внешние габариты, мм										Шкаф управления, мм	Двигатель насоса		Вес, кг
	Dn, мм	L	L1	L2	L3	B	B1	B2	H	H1	H2		P_2, кВт	$I_{ном}$, А	
Серия SB 32, 2 насоса															
SB 32-1-1	80	911	754	848	400	1520	896	458	1395	165	855	650x500x220	1,5	4,1	266
SB 32-1	80	911	754	848	400	1520	896	458	1395	165	855	650x500x220	2,2	5,6	272
SB 32-2-2	80	911	754	848	400	1520	896	458	1395	165	995	800x650x250	3,0	7,2	292
SB 32-2	80	911	754	848	400	1520	896	458	1395	165	960	800x650x250	4,0	10,0	298
SB 32-3-2	80	911	754	848	400	1520	896	458	1395	165	1066	800x650x250	5,5	13,0	343
SB 32-3	80	911	754	848	400	1520	896	458	1395	165	1066	800x650x250	5,5	13,0	343
SB 32-4-2	80	911	754	848	400	1520	896	458	1395	165	1172	800x650x250	7,5	16,0	362
SB 32-4	80	911	754	848	400	1520	896	458	1395	165	1172	800x650x250	7,5	16,0	362
SB 32-5-2	80	911	754	848	400	1520	896	458	1459	165	1459	800x650x250	11,0	24,0	452
SB 32-5	80	911	754	848	400	1520	896	458	1459	165	1459	800x650x250	11,0	24,0	452
SB 32-6-2	80	911	754	848	400	1520	896	458	1529	165	1529	800x650x250	11,0	24,0	473
SB 32-6	80	911	754	848	400	1520	896	458	1529	165	1529	800x650x250	11,0	24,0	473
SB 32-7-2	80	911	754	848	400	1520	896	458	1604	165	1604	800x650x250	15,0	32,0	499
SB 32-7	80	911	754	848	400	1520	896	458	1604	165	1604	800x650x250	15,0	32,0	499

Насосные станции водяного пожаротушения серии 45

Два параллельно-соединенных насоса без жокей-насоса

1 рабочий + 1 резервный насосы

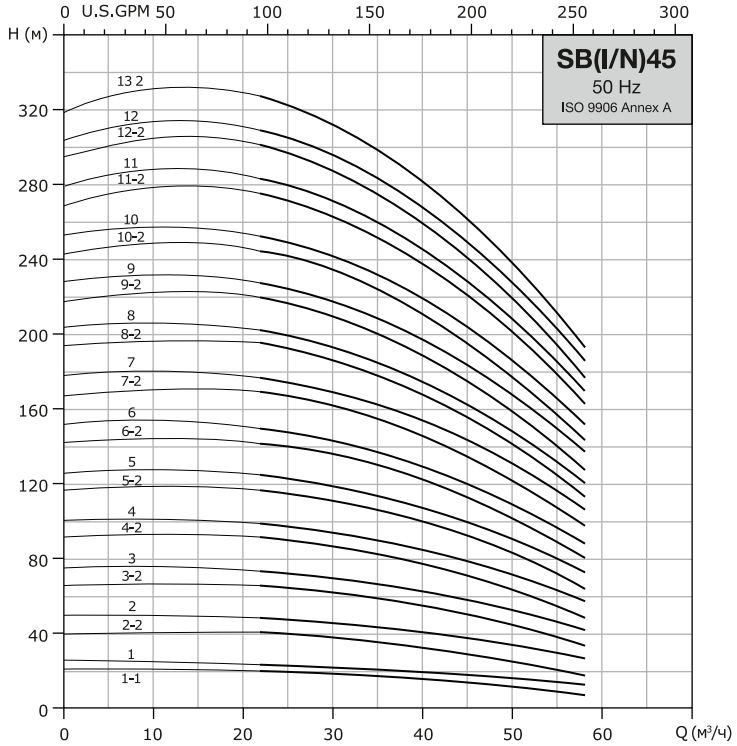

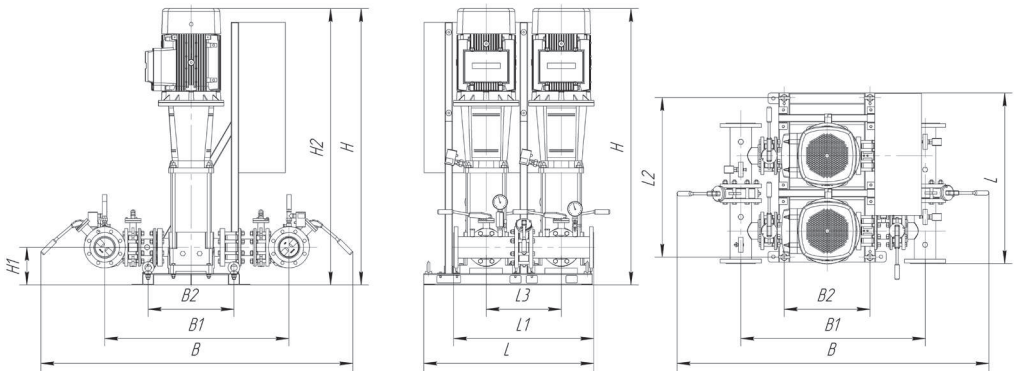

Модель насоса	Ø кол.	Внешние габариты, мм										Шкаф управления, мм	Двигатель насоса		Вес, кг
	Dn, мм	L	L1	L2	L3	B	B1	B2	H	H1	H2		P_2, кВт	$I_{ном}$, А	
Серия SB 45, 2 насоса															
SB 45-1-1	100	908	748	848	400	1665	984	458	1395	165	937	800x650x250	3		382,4
SB 45-1	100	908	748	848	400	1665	984	458	1395	165	947	800x650x250	4		389,2
SB 45-2-2	100	908	748	848	400	1665	984	458	1395	165	1063	800x650x250	5,5		435,6
SB 45-2	100	908	748	848	400	1665	984	458	1395	165	1099	800x650x250	7,5		448,2
SB 45-3-2	100	908	748	848	400	1665	984	458	1395	165	1396	800x650x250	11		539
SB 45-3	100	908	748	848	400	1665	984	458	1395	165	1396	800x650x250	11		539
SB 45-4-2	100	908	748	848	400	1665	984	458	1395	165	1481	800x650x250	15		566,6
SB 45-4	100	908	748	848	400	1665	984	458	1395	165	1481	800x650x250	15		566,6
SB 45-5-2	100	908	748	848	400	1665	984	458	1459	165	1601	800x650x250	18,5		622,2
SB 45-5	100	908	748	848	400	1665	984	458	1459	165	1601	800x650x250	18,5		622,2
SB 45-6-2	100	908	748	848	400	1665	984	458	1529	165	1711	800x650x250	22		715,2
SB 45-6	100	908	748	848	400	1665	984	458	1529	165	1711	800x650x250	22		715,2

Насосные станции водяного пожаротушения серии 64

Два параллельно-соединенных насоса без жокей-насоса

1 рабочий + 1 резервный насосы

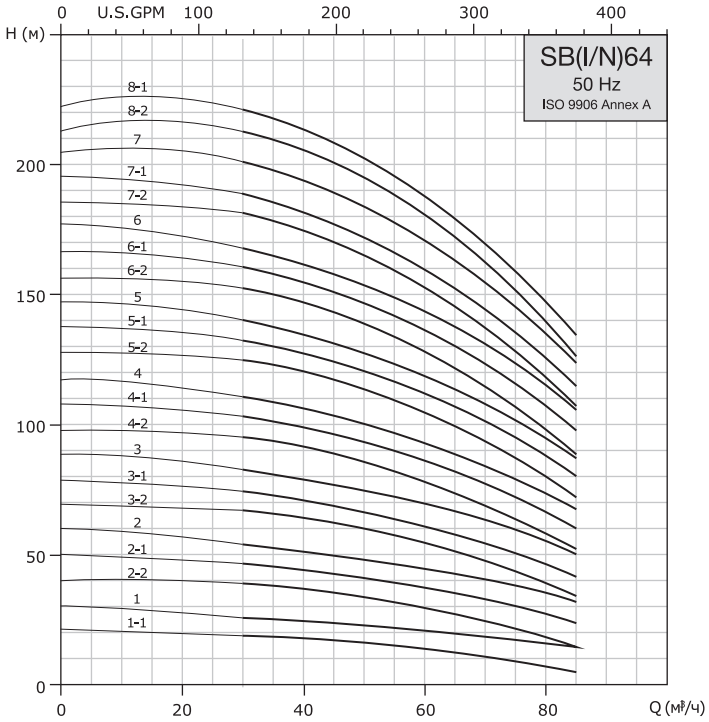

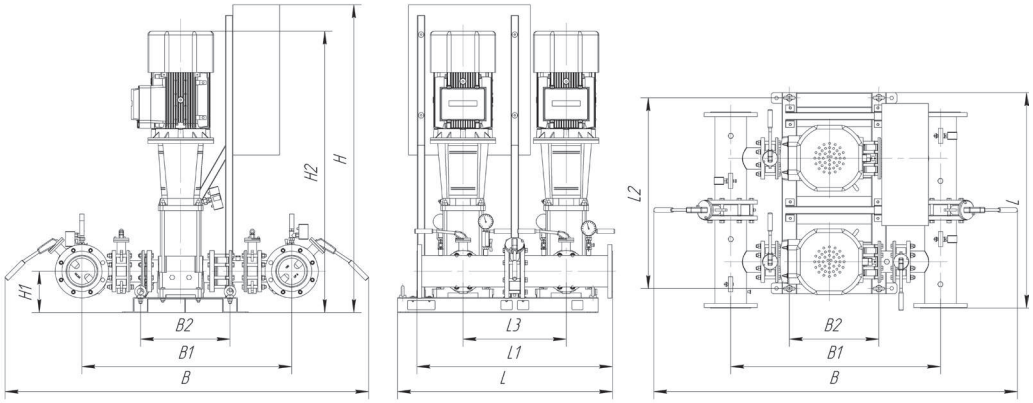

Модель насоса	Ø кол.	Внешние габариты, мм										Шкаф управления, мм	Двигатель насоса		Вес, кг
	Dn, мм	L	L1	L2	L3	B	B1	B2	H	H1	H2		P_2, кВт	$I_{ном}$, А	
Серия SB 45, 2 насоса, гидробак 25 л															
SB 64-1-1	150	1144	1044	1016	550	1941	1120	478	1580	222	969	800x650x250	4		458
SB 64-1	150	1144	1044	1016	550	1941	1120	478	1580	222	1005	800x650x250	5,5		497
SB 64-2-2	150	1144	1044	1016	550	1941	1120	478	1580	222	1124	800x650x250	7,5		517
SB 64-2-1	150	1144	1044	1016	550	1941	1120	478	1580	222	1341	800x650x250	11		600
SB 64-2	150	1144	1044	1016	550	1941	1120	478	1580	222	1341	800x650x250	11		600
SB 64-3-2	150	1144	1044	1016	550	1941	1120	478	1580	222	1428	800x650x250	15		630
SB 64-3-1	150	1144	1044	1016	550	1941	1120	478	1580	222	1428	800x650x250	15		630
SB 64-3	150	1144	1044	1016	550	1941	1120	478	1580	222	1468	800x650x250	18,5		678
SB 64-4-2	150	1144	1044	1016	550	1941	1120	478	1580	222	1551	800x650x250	18,5		686
SB 64-4-1	150	1144	1044	1016	550	1941	1120	478	1581	222	1581	800x650x250	22		772
SB 64-4	150	1144	1044	1016	550	1941	1120	478	1581	222	1581	800x650x250	22		772

Насосы-жокеи для водяного пожаротушения

Без шкафа управления. Один рабочий насос.

Гидроаккумулятор 58 л.

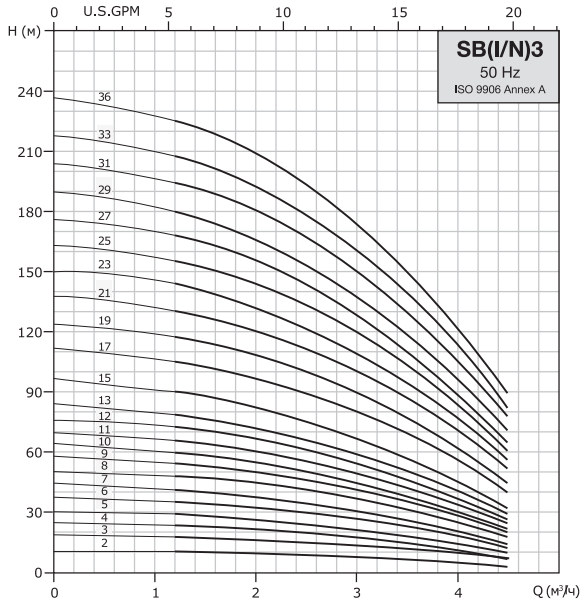

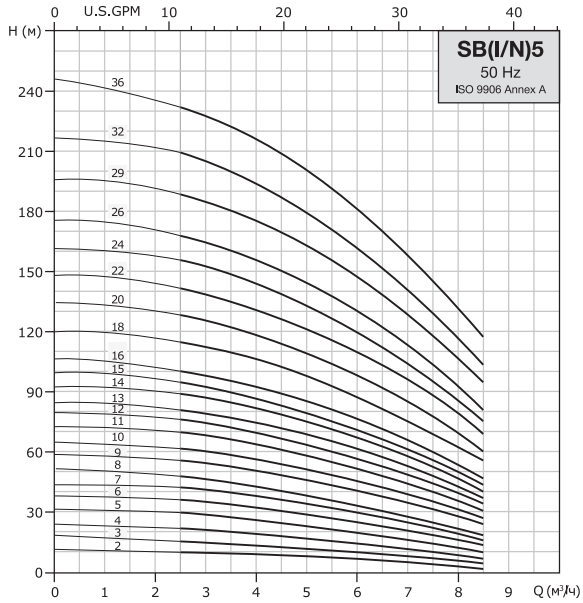

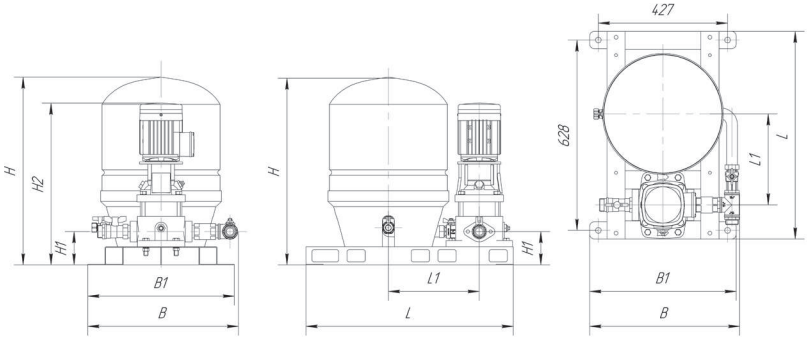

Модель насоса	Ø кол.	Внешние габариты, мм										Шкаф управления, мм	Двигатель насоса		Вес, кг
	Dn*, мм	L	L1	L2	L3	B	B1	B2	H	H1	H2		P_2, кВт	$I_{ном}$, А	
Серия SB 3, 1 насос жокей, гидробак 58 л															
SB 3-5	1¼”	685	300			661	135		620	110	573				56
SB 3-6	1¼”	685	300			688	135		620	110	591				57
SB 3-7	1¼”	685	300			715	135		620	110	609				57
SB 3-8	1¼”	685	300			742	135		620	110	673				60
SB 3-9	1¼”	685	300			841	135		620	110	691				60
SB 3-10	1¼”	685	300			868	135		620	110	709				61
SB 3-11	1¼”	685	300			895	135		620	110	727				62
SB 3-12	1¼”	685	300			922	135		620	110	745				63
SB 3-13	1¼”	685	300			949	135		620	110	763				63
SB 3-15	1¼”	685	300			976	135		620	110	799				64
Серия SB 5, 1 насос жокей, гидробак 58 л															
SB 5-5	1¼”	685	300			661	135		620	110	639				59
SB 5-6	1¼”	685	300			688	135		620	110	666				61
SB 5-7	1¼”	685	300			715	135		620	110	693				62
SB 5-8	1¼”	685	300			742	135		620	110	720				62
SB 5-9	1¼”	685	300			841	135		620	110	819				71
SB 5-10	1¼”	685	300			868	135		620	110	846				72
SB 5-11	1¼”	685	300			895	135		620	110	873				75
SB 5-12	1¼”	685	300			922	135		620	110	900				76
SB 5-13	1¼”	685	300			949	135		620	110	927				76
SB 5-14	1¼”	685	300			976	135		620	110	954				77
SB 5-15	1¼”	685	300			1003	135		620	110	981				77

* Гибкая подводка из нержавеющей стали с типом соединения “гайка-гайка” и длиной 400 мм

СЕРТИФИКАТЫ

ФЕДЕРАЛЬНАЯ СЛУЖБА ПО НАДЗОРУ В СФЕРЕ ЗАЩИТЫ ПРАВ ПОТРЕБИТЕЛЕЙ И БЛАГОПОЛУЧИЯ ЧЕЛОВЕКА

ФЕДЕРАЛЬНОЕ БЮДЖЕТНОЕ УЧРЕЖДЕНИЕ ЗДРАВООХРАНЕНИЯ ЦЕНТР ГИГИЕНЫ И ЭПИДЕМИОЛОГИИ В ВЛАДИМИРСКОЙ ОБЛАСТИ

Юридический адрес: 600001, почтовый адрес: 600005, г. Владимир, ул. Токарева, 5
Тел. (4922) 535828, 535836, 535835, факс (4922) 535828

Исх. № 1568
от 21.04.2015 г.

УТВЕРЖДАЮ
Заместитель главного врача ФБУЗ
"Центр гигиены и эпидемиологии
в Владимирской области"
А.Н. Брыченков

ЭКСПЕРТНОЕ ЗАКЛЮЧЕНИЕ № 429

1. **Наименование продукции**: Установки насосные многоступенчатые вертикальные водоснабжающие Бустер-ВатТ типа УНМВ (п/пж).
2. **Организация-изготовитель:** ООО «ВОДНАЯ ТЕХНИКА», РФ, 143005, МО, Одинцовский р-н, г. Одинцово, ул. Транспортная, д. 2Б.
3. **Получатель заключения**: ООО «ВОДНАЯ ТЕХНИКА», РФ, 143005, МО, Одинцовский р-н, г. Одинцово, ул. Транспортная, д. 2Б.
4. **Представленные материалы:**
   - ТУ 3631-001-61565012-11;
   - протокол лабораторных исследований Испытательного Центра Сергиево-Посадского филиала Федерального бюджетного учреждения «Государственный региональный центр стандартизации, метрологии и испытаний в Московской области» (аттестаты аккредитации N РОСС RU.0001.21АЮ22; ГСЭН.RU.ЦОА.566 (РОСС RU.0001.516503), свидетельство об аккредитации № РОСС RU.000105.ГК10) № 49С-0184 от 29.03.2015 г.
5. **Область применения продукции:** для использования в системах холодного и горячего водоснабжения, в том числе для питьевой воды, для систем пожаротушения, в том числе спринклерных и дренчерных, установок водоподготовки, в составе оборудования для мойки автомобилей.

Страница 1 из 2

ФЕДЕРАЛЬНАЯ СЛУЖБА ПО НАДЗОРУ В СФЕРЕ ЗАЩИТЫ ПРАВ ПОТРЕБИТЕЛЕЙ И БЛАГОПОЛУЧИЯ ЧЕЛОВЕКА

ФЕДЕРАЛЬНОЕ БЮДЖЕТНОЕ УЧРЕЖДЕНИЕ ЗДРАВООХРАНЕНИЯ ЦЕНТР ГИГИЕНЫ И ЭПИДЕМИОЛОГИИ В ВЛАДИМИРСКОЙ ОБЛАСТИ

Юридический адрес: 600001, почтовый адрес: 600005, г. Владимир, ул. Токарева, 5
Тел. (4922) 535828, 535836, 535835, факс (4922) 535828

Исх. № 1568
от 21.04.2015 г.

УТВЕРЖДАЮ
Заместитель главного врача ФБУЗ
"Центр гигиены и эпидемиологии
в Владимирской области"
А.Н. Брыченков

ЭКСПЕРТНОЕ ЗАКЛЮЧЕНИЕ № 429

1. **Наименование продукции**: Установки насосные многоступенчатые вертикальные водоснабжающие Бустер-ВатТ типа УНМВ (п/пж).
2. **Организация-изготовитель:** ООО «ВОДНАЯ ТЕХНИКА», РФ, 143005, МО, Одинцовский р-н, г. Одинцово, ул. Транспортная, д. 2Б.
3. **Получатель заключения**: ООО «ВОДНАЯ ТЕХНИКА», РФ, 143005, МО, Одинцовский р-н, г. Одинцово, ул. Транспортная, д. 2Б.
4. **Представленные материалы:**
   - ТУ 3631-001-61565012-11;
   - протокол лабораторных исследований Испытательного Центра Сергиево-Посадского филиала Федерального бюджетного учреждения «Государственный региональный центр стандартизации, метрологии и испытаний в Московской области» (аттестаты аккредитации N РОСС RU.0001.21АЮ22; ГСЭН.RU.ЦОА.566 (РОСС RU.0001.516503), свидетельство об аккредитации № РОСС RU.000105.ГК10) № 49С-0184 от 29.03.2015 г.
5. **Область применения продукции:** для использования в системах холодного и горячего водоснабжения, в том числе для питьевой воды, для систем пожаротушения, в том числе спринклерных и дренчерных, установок водоподготовки, в составе оборудования для мойки автомобилей.

Страница 1 из 2

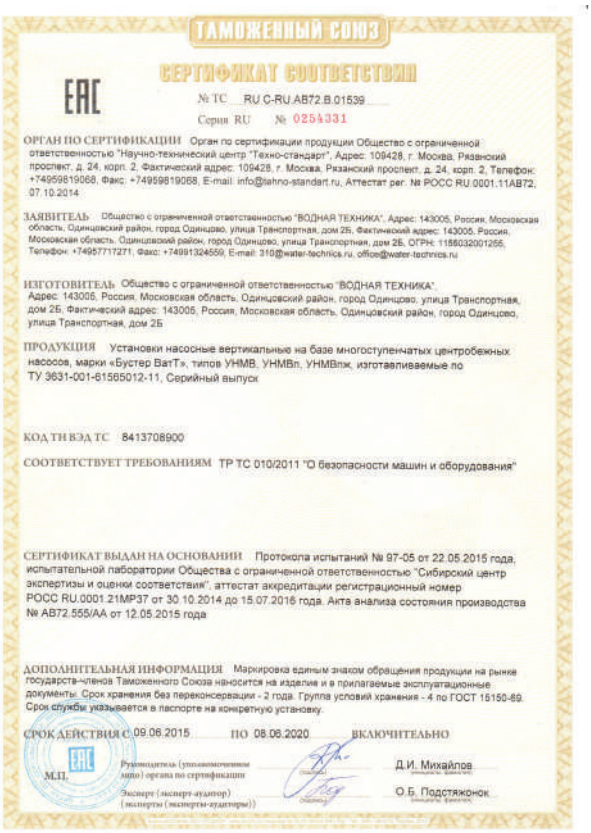

ТАМОЖЕННЫЙ СОЮЗ

ЕАС

СЕРТИФИКАТ СООТВЕТСТВИЯ

№ ТС RU C-RU.АВ72.В.01539
Серия RU № 0254331

ОРГАН ПО СЕРТИФИКАЦИИ Орган по сертификации продукции Общество с ограниченной ответственностью "Научно-технический центр "Техно-стандарт", Адрес: 109428, г. Москва, Рязанский проспект, д. 24, корп. 2, Фактический адрес: 109428, г. Москва, Рязанский проспект, д. 24, корп. 2, Телефон: +74959819068, Факс: +74959819068, E-mail: info@tehno-standart.ru, Аттестат рег. № РОСС RU.0001.11АВ72, 07.10.2014

ЗАЯВИТЕЛЬ Общество с ограниченной ответственностью "ВОДНАЯ ТЕХНИКА", Адрес: 143005, Россия, Московская область, Одинцовский район, город Одинцово, улица Транспортная, дом 2Б, Фактический адрес: 143005, Россия, Московская область, Одинцовский район, город Одинцово, улица Транспортная, дом 2Б, ОГРН: 1155032001255, Телефон: +74957717271, факс: +74991324559, E-mail: 310@water-technics.ru, office@water-technics.ru

ИЗГОТОВИТЕЛЬ Общество с ограниченной ответственностью "ВОДНАЯ ТЕХНИКА", Адрес: 143005, Россия, Московская область, Одинцовский район, город Одинцово, улица Транспортная, дом 2Б, Фактический адрес: 143005, Россия, Московская область, Одинцовский район, город Одинцово, улица Транспортная, дом 2Б

ПРОДУКЦИЯ Установки насосные вертикальную на базе многоступенчатых центробежных насосов, марки «Бустер ВатТ», типов УНМВ, УНМВп, УНМВпж, изготавливаемые по ТУ 3631-001-61565012-11, Серийный выпуск

КОД ТН ВЭД ТС 8413708900

СООТВЕТСТВУЕТ ТРЕБОВАНИЯМ ТР ТС 010/2011 "О безопасности машин и оборудования"

СЕРТИФИКАТ ВЫДАН НА ОСНОВАНИИ Протокола испытаний № 97-05 от 22.05.2015 года, испытательной лаборатории Общества с ограниченной ответственностью "Сибирский центр экспертизы и оценки соответствия", аттестат аккредитации регистрационный номер РОСС RU.0001.21МР37 от 30.10.2014 до 15.07.2016 года. Акта анализа состояния производства № АВ72.555/АА от 12.05.2015 года

ДОПОЛНИТЕЛЬНАЯ ИНФОРМАЦИЯ Маркировка единым знаком обращения продукции на рынке государств-членов Таможенного Союза наносится на изделие и в прилагаемые эксплуатационные документы. Срок хранения без переконсервации - 2 года. Группа условий хранения - 4 по ГОСТ 15150-69. Срок службы указывается в паспорте на конкретную установку.

СРОК ДЕЙСТВИЯ С 09.06.2015 ПО 08.06.2020 ВКЛЮЧИТЕЛЬНО

М.П.

Руководитель (уполномоченное лицо) органа по сертификации — Д.И. Михайлов

Эксперт (эксперт-аудитор) (эксперты (эксперты-аудиторы)) — О.Б. Подстяжонок

СИСТЕМА ДОБРОВОЛЬНОЙ СЕРТИФИКАЦИИ ПРОДУКЦИИ
«РЕГИСТР ПОЖТЕСТ»

СЕРТИФИКАТ СООТВЕТСТВИЯ

N **ССРП-RU.ПБ97.Н.00522**
(номер сертификата соответствия)

ЗАЯВИТЕЛЬ Общество с ограниченной ответственностью «ВОДНАЯ ТЕХНИКА» (ООО «ВОДНАЯ ТЕХНИКА»). Юридический адрес: 143006, Московская область, Одинцовский район, г. Одинцово, ул. Транспортная, д. 2Б. Фактический адрес: 143006, Московская область, Одинцовский район, г. Одинцово, ул. Транспортная, д. 2Б. ОГРН: 1155032001255. Телефон: 8 (495)771-72-72. Факс: 8 (499) 132-45-59. E-mail: office@water-technics.ru

ИЗГОТОВИТЕЛЬ Общество с ограниченной ответственностью «ВОДНАЯ ТЕХНИКА» (ООО «ВОДНАЯ ТЕХНИКА»). Юридический адрес: 143006, Московская область, Одинцовский район, г. Одинцово, ул. Транспортная, д. 2Б. Адрес производства: 143006, Московская область, Одинцовский район, г. Одинцово, ул. Транспортная, д. 2Б. ОГРН: 1155032001255. Телефон: 8 (495)771-72-72. Факс: 8 (499) 132-45-59. E-mail: office@water-technics.ru

ОРГАН ПО СЕРТИФИКАЦИИ **ФГБОУ ВО Академия ГПС МЧС России.** Адрес: 129366, г. Москва, ул. Б. Галушкина, д. 4. Тел./факс: (495) 617-27-27 (доб. 2935, 2935). ОГРН: 1027739451684. Аттестат рег. № RA.RU.11ПБ97 уполномочен 30.11.2010 г. Некоммерческим партнерством Национальная академия наук пожарной безопасности (НАНПБ).

ПОДТВЕРЖДАЕТ, ЧТО код ОКПД2 28.99.39.190 код ТН ВЭД России
ПРОДУКЦИЯ
Установки насосные многоступенчатые вертикальные водоснабжающие Бустер ВатТ типа УНМВ (п/пж), выпускаемые по ТУ 3631-001-61565012-11. Серийный выпуск.

СООТВЕТСТВУЕТ ТРЕБОВАНИЯМ НОРМАТИВНЫХ ДОКУМЕНТОВ
ТУ 3631-001-61565012-11.

ПРОВЕДЕННЫЕ ИССЛЕДОВАНИЯ (ИСПЫТАНИЯ) И ИЗМЕРЕНИЯ, ДОКУМЕНТЫ, ПОСЛУЖИВШИЕ ОСНОВАНИЕМ ДЛЯ ПОДТВЕРЖДЕНИЯ СООТВЕТСТВИЯ
Акт о результатах анализа состояния производства сертифицируемой продукции №579РП-2019 от 24.01.2019г. (ОС Академия ГПС МЧС России рег.№ RA.RU.11ПБ97 от 01.07.2015г.). Протокол сертификационных испытаний № 334РП-2019 от 08.02.2019 г. (ИЛ ЛСИСТП Академии ГПС МЧС России № RA.RU.21ПК15 от 16.04.2015 г.).

СРОК ДЕЙСТВИЯ СЕРТИФИКАТА СООТВЕТСТВИЯ с **11.02.2019** по **10.02.2022**

Руководитель (заместитель руководителя) органа по сертификации — Э.И. Бурунин
(подпись) (инициалы, фамилия)

Эксперт (эксперты) — И.Ф. Житенко
(подпись) (инициалы, фамилия)

РП № 0003436

WWW.NASOSCLUB.RU